4 Zeichnungen und Erkärungen
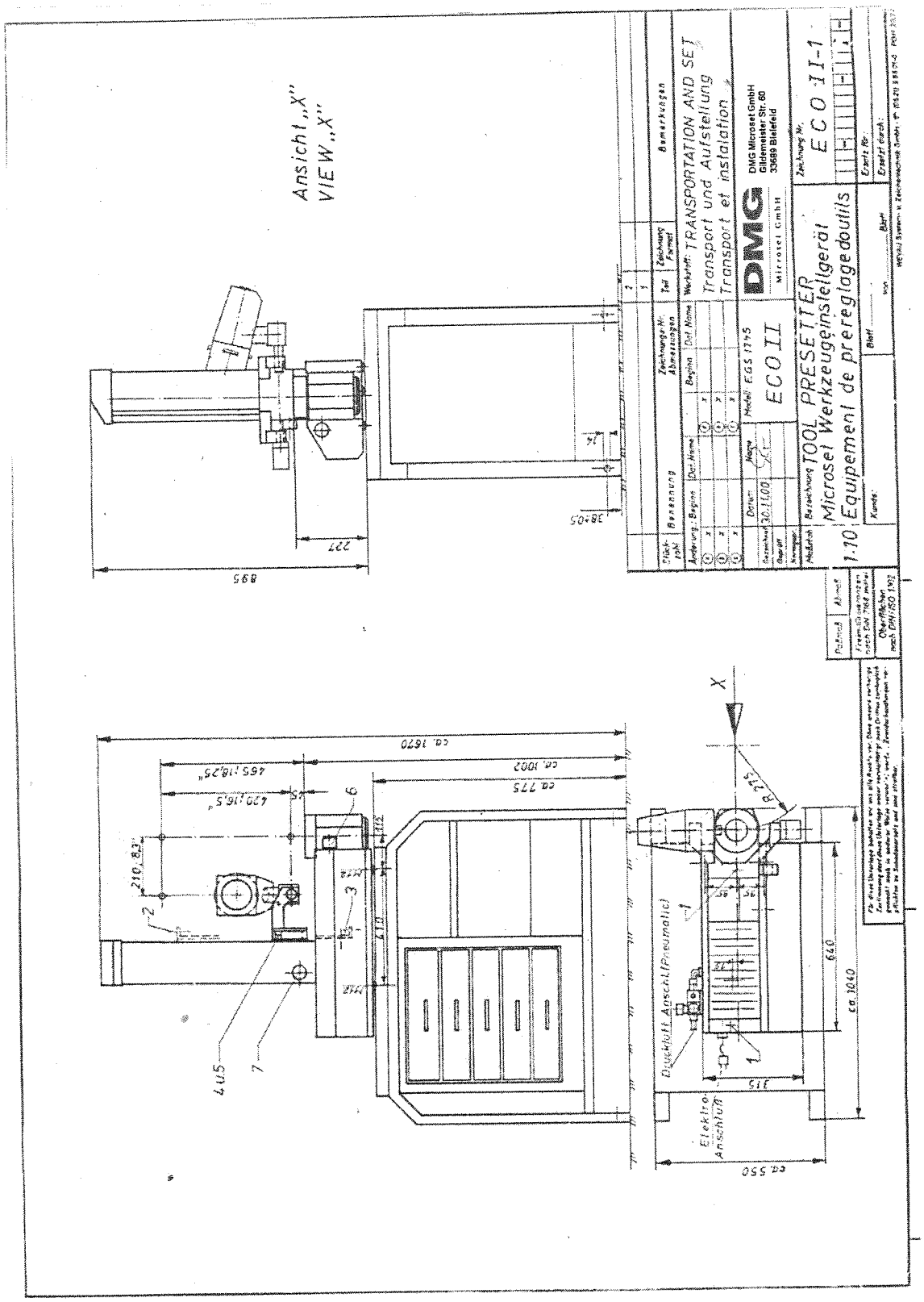
4.1 System-Reihe ECO 210