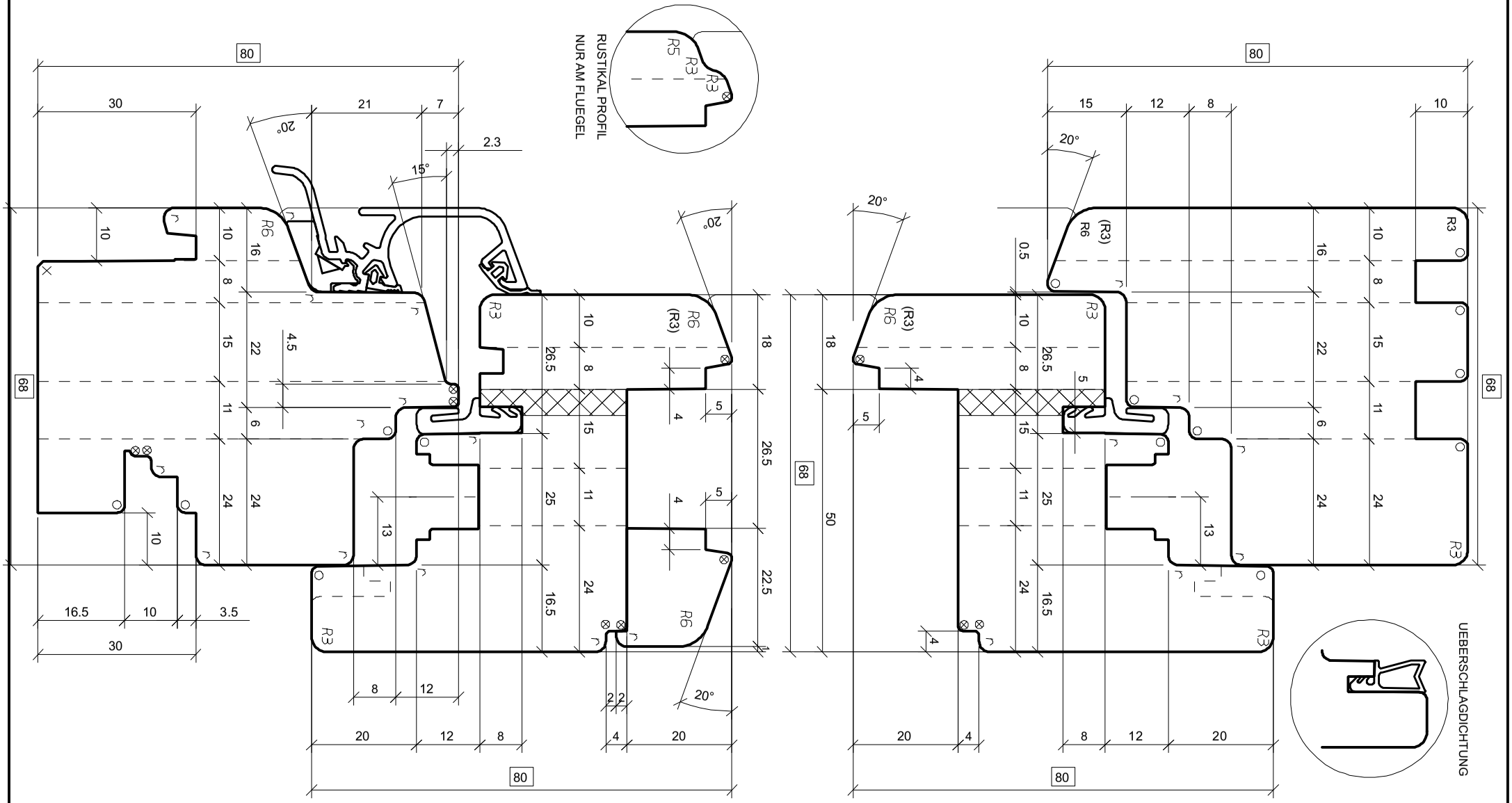

⊠ = Schleifzugabe
✳ = 0.5 mm
◍ = 0.5x45°
× = 1 x45°
□ = 1.5x45°
▽ = 2 x45°
● = R 0.5
⊗ = R 1
○ = R 1.5
⌒ = R 2
R = R 2.5

Ers. durch: .	Ers. für: 4 0853626 000 A	Maßstab	Gez.	16.01.08	LAR
Aenderungen: (B) 07.02.08 TSS . .		1:1	Gepr.	07.02.08	VOF
RAHMEN UNTEN 1MM FASE . .		%	ARCHIV		

CAD

OERTLI

IV FENSTER 68
ELEMENTBAU
REGENSCHIENE: ALTO NOVA

K-Name: OERTLI-D, LÄMMERMANN

K-Nr.: 103 170

4 0853626 000 B

⊠ = Schleifzugabe
✳ = 0.5 mm
◍ = 0.5x45°
× = 1 x45°
□ = 1.5x45°
▽ = 2 x45°
◍ = R 0.5
⊗ = R 1
○ = R 1.5
⌒ = R 2
R = R 2.5

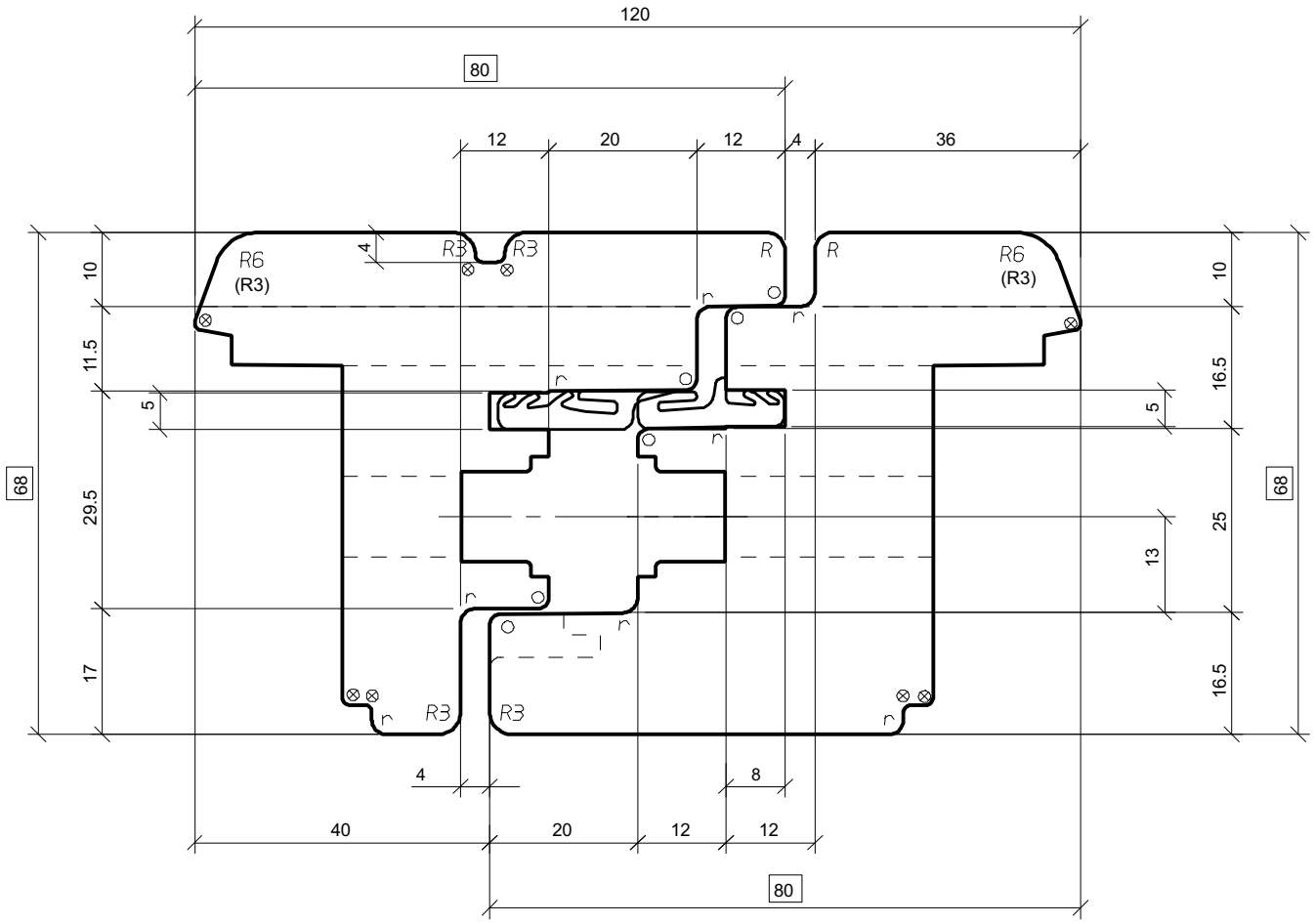

CAD

Ers. durch: .	Ers. für: .	Maßstab	Gez.	16.01.08	LAR
Aenderungen: . . .		1:1	Gepr.	18.01.08	VOF
		%			

OERTLI

IV-FENSTER 68
MITTELPARTIE
INTEGRIERTE SCHLAGLEISTE

K-Name: OERTLI-D, LÄMMERMANN
K-Nr.: 103 170

4 0853626 001 A

⊠ = Schleifzugabe
✳ = 0.5 mm
◍ = 0.5x45°
× = 1 x45°
□ = 1.5x45°
▽ = 2 x45°
◍ = R 0.5
⊗ = R 1
○ = R 1.5
⌒ = R 2
R = R 2.5

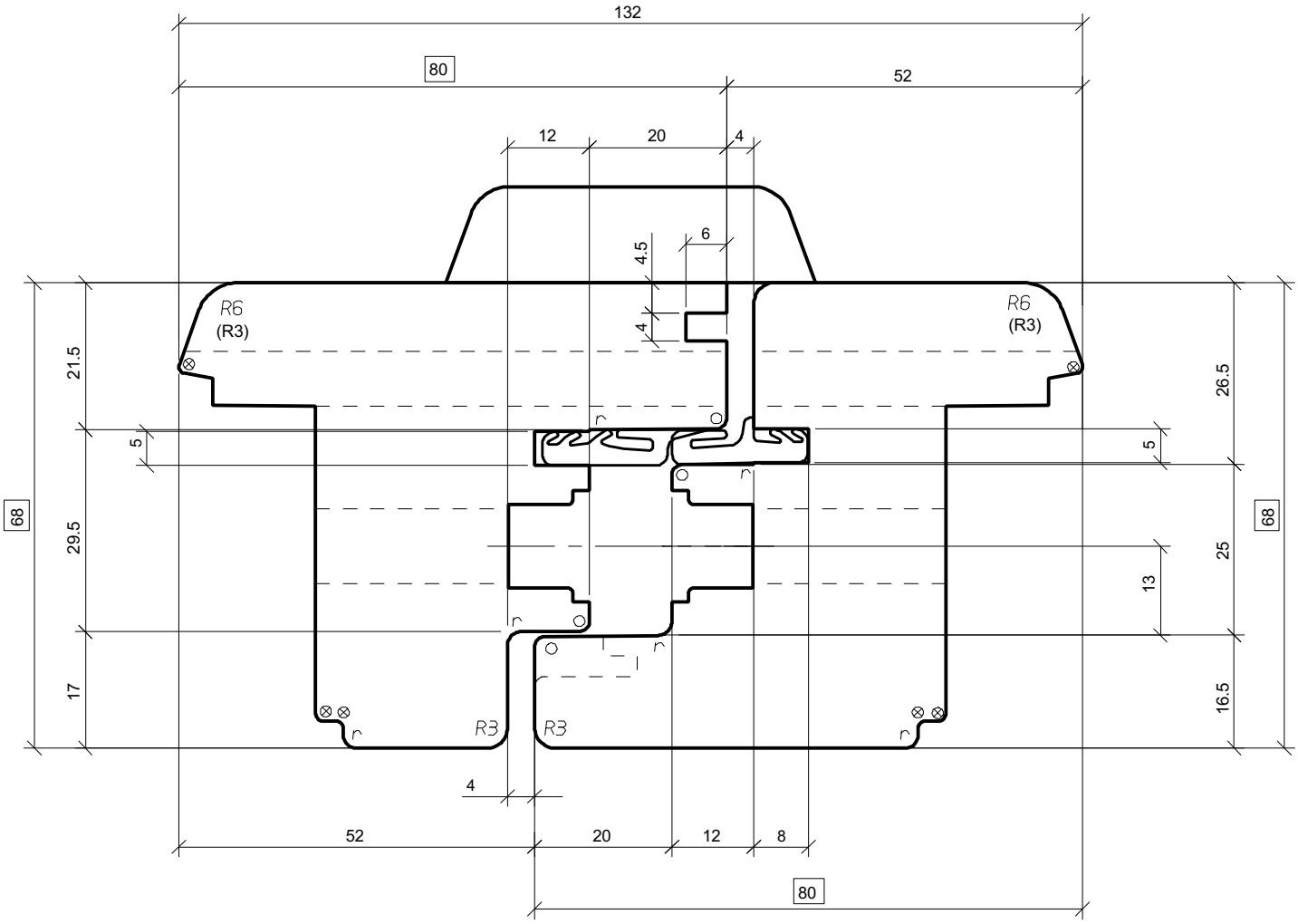

CAD

Ers. durch: .	Ers. für: .	Maßstab	Gez.	16.01.08	LAR
Aenderungen: . . .		1:1	Gepr.	18.01.08	VOF
		%			

OERTLI

IV-FENSTER 68
MITTELPARTIE
MIT SCHLAGLEISTE

K-Name: OERTLI-D, LÄMMERMANN
K-Nr.: 103 170

4 0853626 002 A

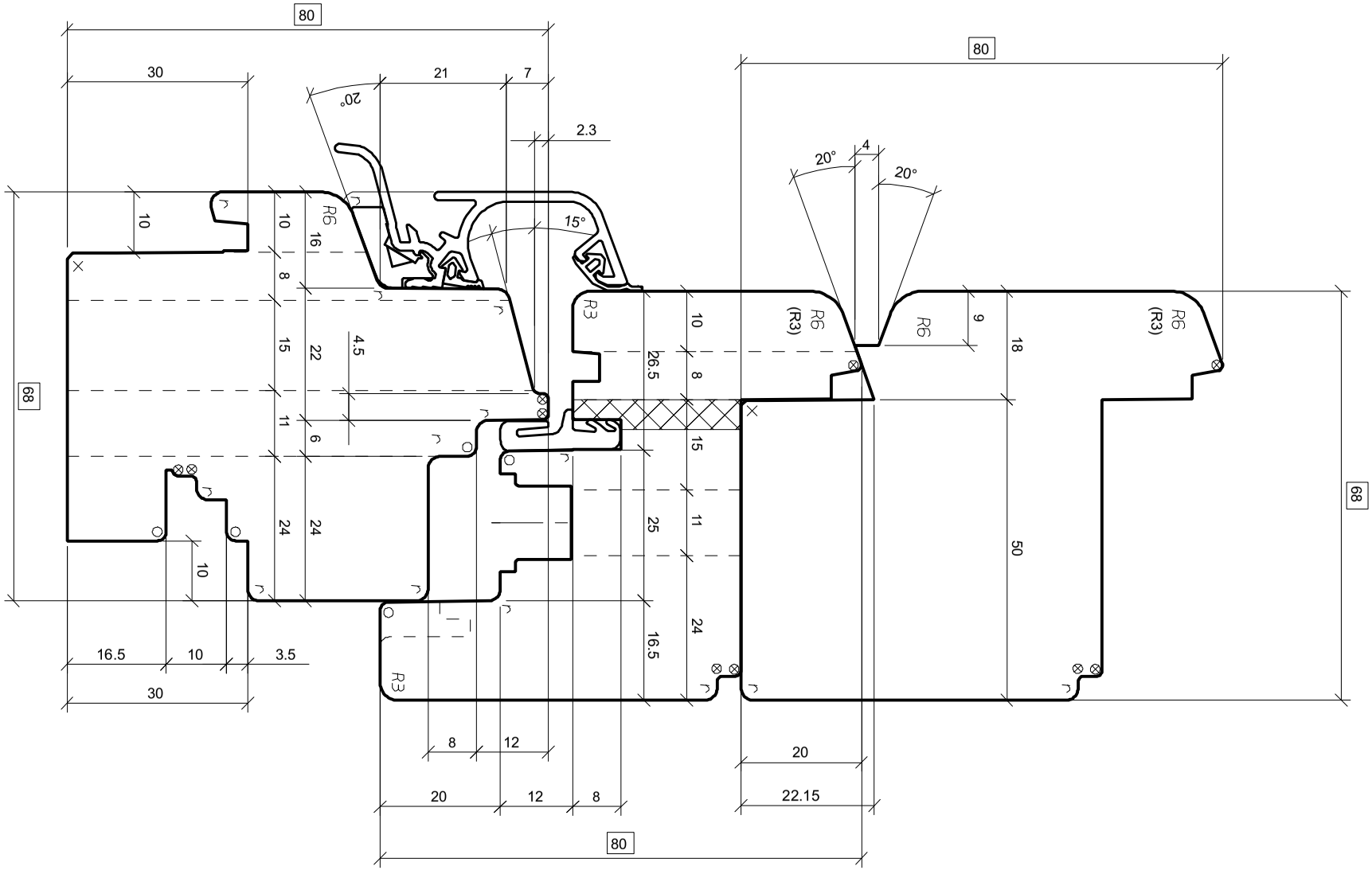

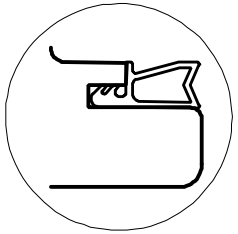

UEBERSCHLAGDICHTUNG

⊠ = Schleifzugabe
✳ = 0.5 mm
◍ = 0.5x45°
× = 1 x45°
□ = 1.5x45°
▽ = 2 x45°
● = R 0.5
⊗ = R 1
○ = R 1.5
⌒ = R 2
R = R 2.5

Ers. durch: .	Ers. für: 4 0853626 003 A	Maßstab	Gez.	16.01.08	LAR
Aenderungen: (B) 07.02.08 TSS . .		1:1	Gepr.	07.02.08	VOF
RAHMEN UNTEN 1MM FASE . .		%	ARCHIV		

OERTLI

IV FENSTER 68
ELEMENTBAU
FLUEGEL GEGENPROFIL

K-Name: OERTLI-D, LÄMMERMANN

K-Nr.: 103 170

4 0853626 003 B

CAD

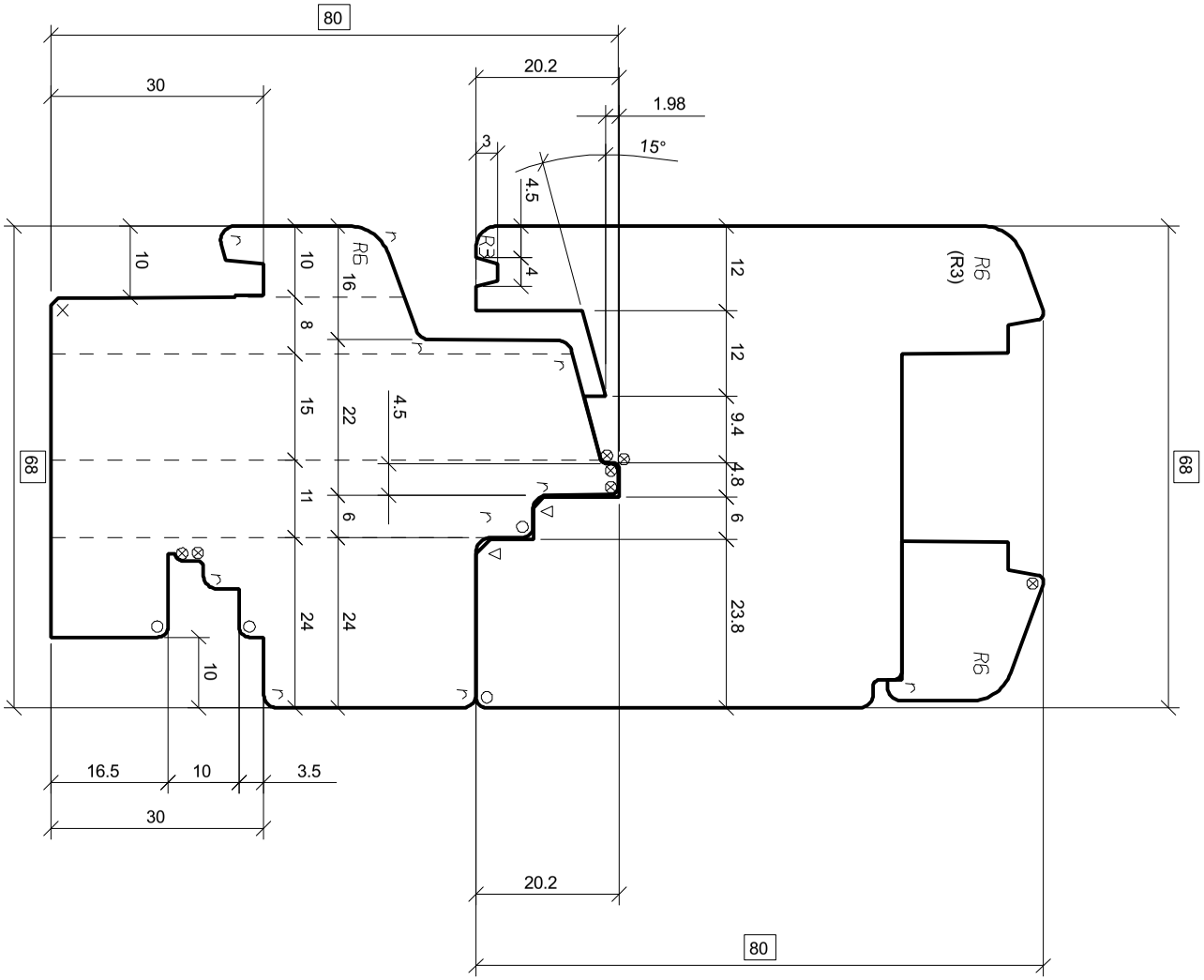

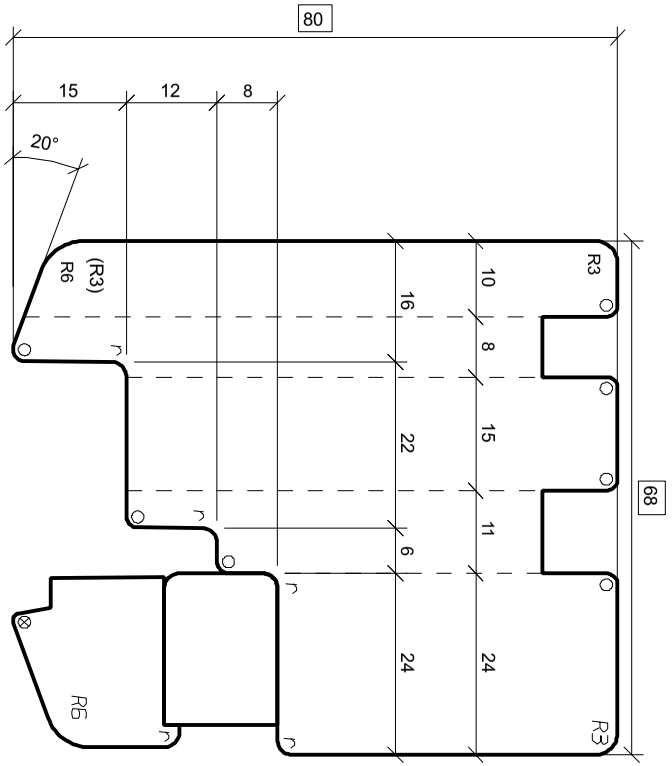

⊠ = Schleifzugabe
✳ = 0.5 mm
◍ = 0.5x45°
× = 1 x45°
□ = 1.5x45°
◁ = 2 x45°
● = R 0.5
⊗ = R 1
○ = R 1.5
⌒ = R 2
R = R 2.5

Ers. durch: .	Ers. für: 4 0853626 004 C	Maßstab	Gez.	16.01.08	LAR
Aenderungen: (D) 12.02.08 TSS . .		1:1	Gepr.	12.02.08	VOF
DIVERSES . .		%	ARCHIV		

OERTLI

IV FENSTER 68
RAHMEN FESTVERGLASUNG
.

K-Name: OERTLI-D, LÄMMERMANN

K-Nr.: 103 170

4 0853626 004 D

CAD

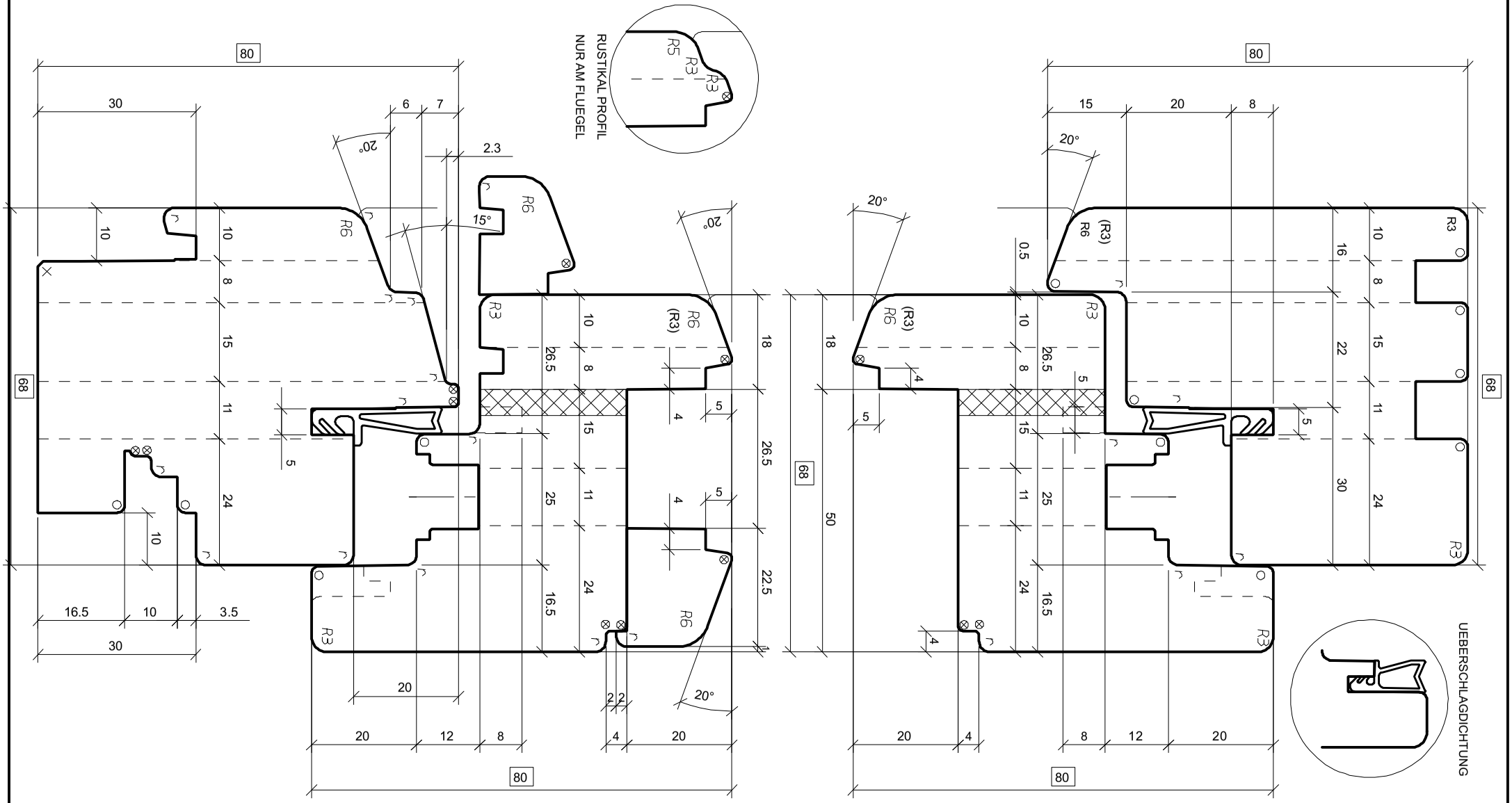

⊠ = Schleifzugabe
✳ = 0.5 mm
◍ = 0.5x45°
× = 1 x45°
□ = 1.5x45°
▽ = 2 x45°
● = R 0.5
⊗ = R 1
○ = R 1.5
⌒ = R 2
R = R 2.5

Ers. durch: .	Ers. für: 4 0853626 005 A	Maßstab	Gez.	16.01.08	LAR
Aenderungen: (B) 07.02.08 TSS . .		1:1	Gepr.	07.02.08	VOF
RAHMEN UNTEN 1MM FASE . .		%	ARCHIV		

CAD

OERTLI

IV FENSTER 68
OHNE REGENSCHINE
MIT RAHMENDICHTUNG

K-Name: OERTLI-D, LÄMMERMANN

K-Nr.: 103 170

4 0853626 005 B

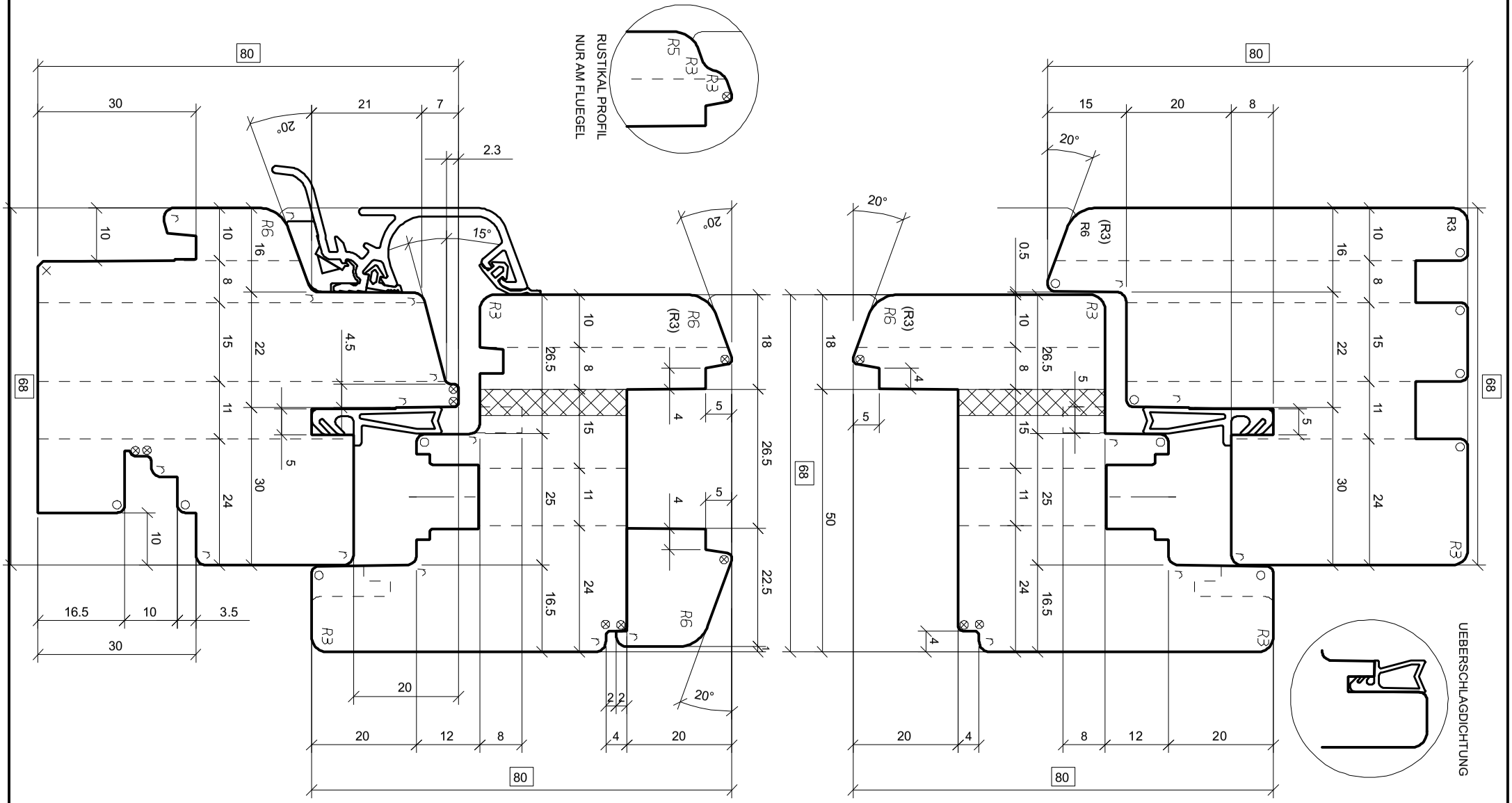

⊠ = Schleifzugabe
✳ = 0.5 mm
◍ = 0.5x45°
× = 1 x45°
□ = 1.5x45°
▽ = 2 x45°
● = R 0.5
⊗ = R 1
○ = R 1.5
⌒ = R 2
R = R 2.5

Ers. durch: .	Ers. für: 4 0853626 006 A	Maßstab	Gez.	16.01.08	LAR
Aenderungen: (B) 07.02.08 TSS . .		1:1	Gepr.	07.02.08	VOF
RAHMEN UNTEN 1MM FASE . .		%	ARCHIV		

CAD

OERTLI

IV FENSTER 68
MIT RAHMENDICHTUNG
REGENSCHINE: ALTO NOVA

K-Name: OERTLI-D, LÄMMERMANN

K-Nr.: 103 170

4 0853626 006 B

⊠ = Schleifzugabe
✳ = 0.5 mm
◍ = 0.5x45°
X = 1 x45°
□ = 1.5x45°
▽ = 2 x45°
◍ = R 0.5
⊗ = R 1
○ = R 1.5
⌒ = R 2
R = R 2.5

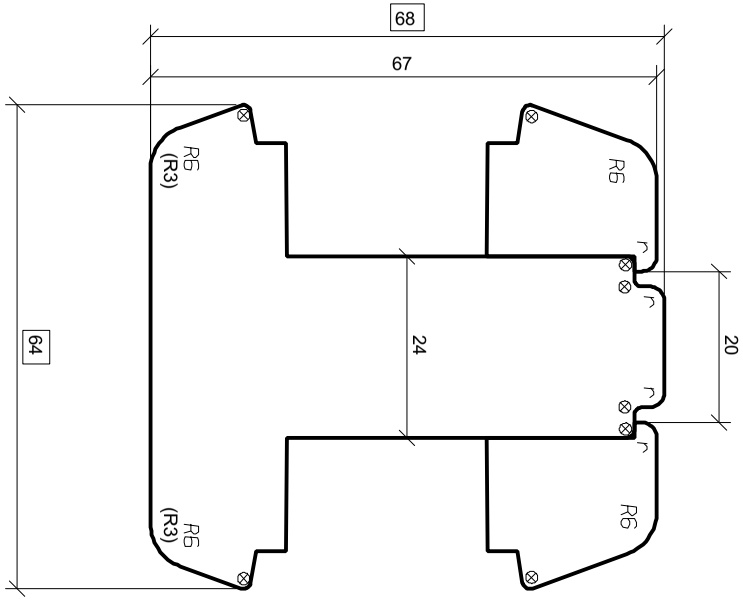

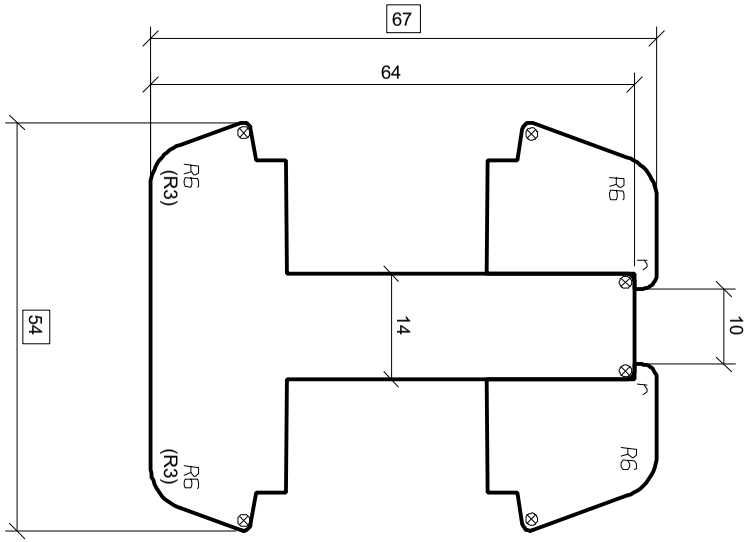

Ers. durch: .	Ers. für: .	Maßstab	Gez.	18.01.08	TSS
Aenderungen: . .		1:1	Gepr.	21.01.08	VOF
		%			
OERTLI	**IV FENSTER 68**	K-Name:	OERTLI-D, LAEMMERMANN		
	GLASTEILENDE SPROSSEN	K-Nr.:	103 170		
CAD	.	**4 0853626 007**			**A**

⊠ = Schleifzugabe
✳ = 0.5 mm
◍ = 0.5x45°
× = 1 x45°
□ = 1.5x45°
▽ = 2 x45°
◍ = R 0.5
⊗ = R 1
○ = R 1.5
⌒ = R 2
R = R 2.5

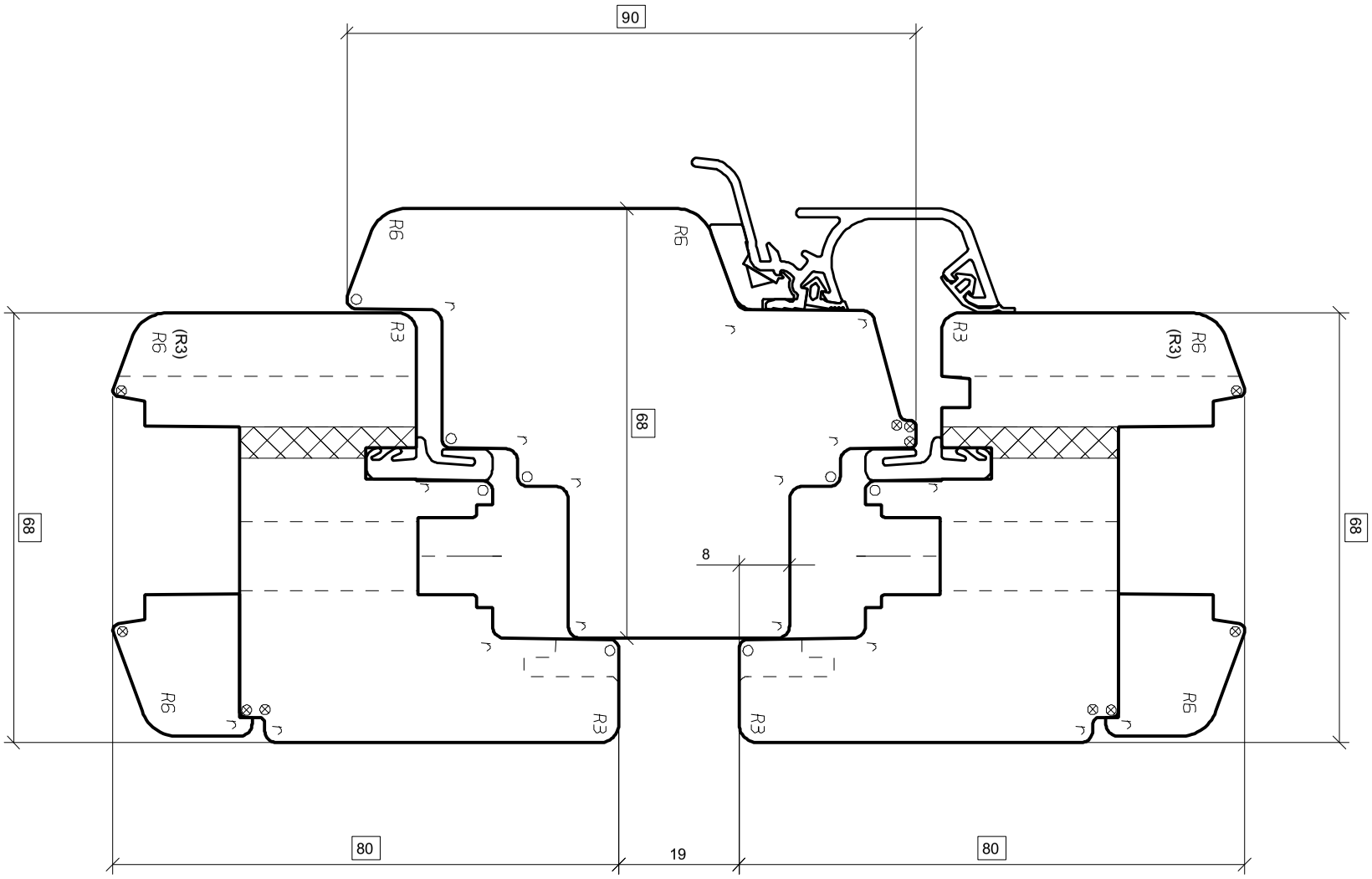

Ers. durch: .	Ers. für: .	Maßstab	Gez.	18.01.08	TSS
Aenderungen: . .		1:1	Gepr.	21.01.08	VOF
		%			
OERTLI	**IV FENSTER 68**	K-Name:	OERTLI-D, LAEMMERMANN		
	KAEMPFER MIT REGENSCHIENE	K-Nr.:	103 170		
CAD	.	**4 0853626 008**	**A**		

⊠ = Schleifzugabe
✳ = 0.5 mm
⊖ = 0.5x45°
× = 1 x45°
□ = 1.5x45°
▽ = 2 x45°
⊖ = R 0.5
⊗ = R 1
○ = R 1.5
⌒ = R 2
R = R 2.5

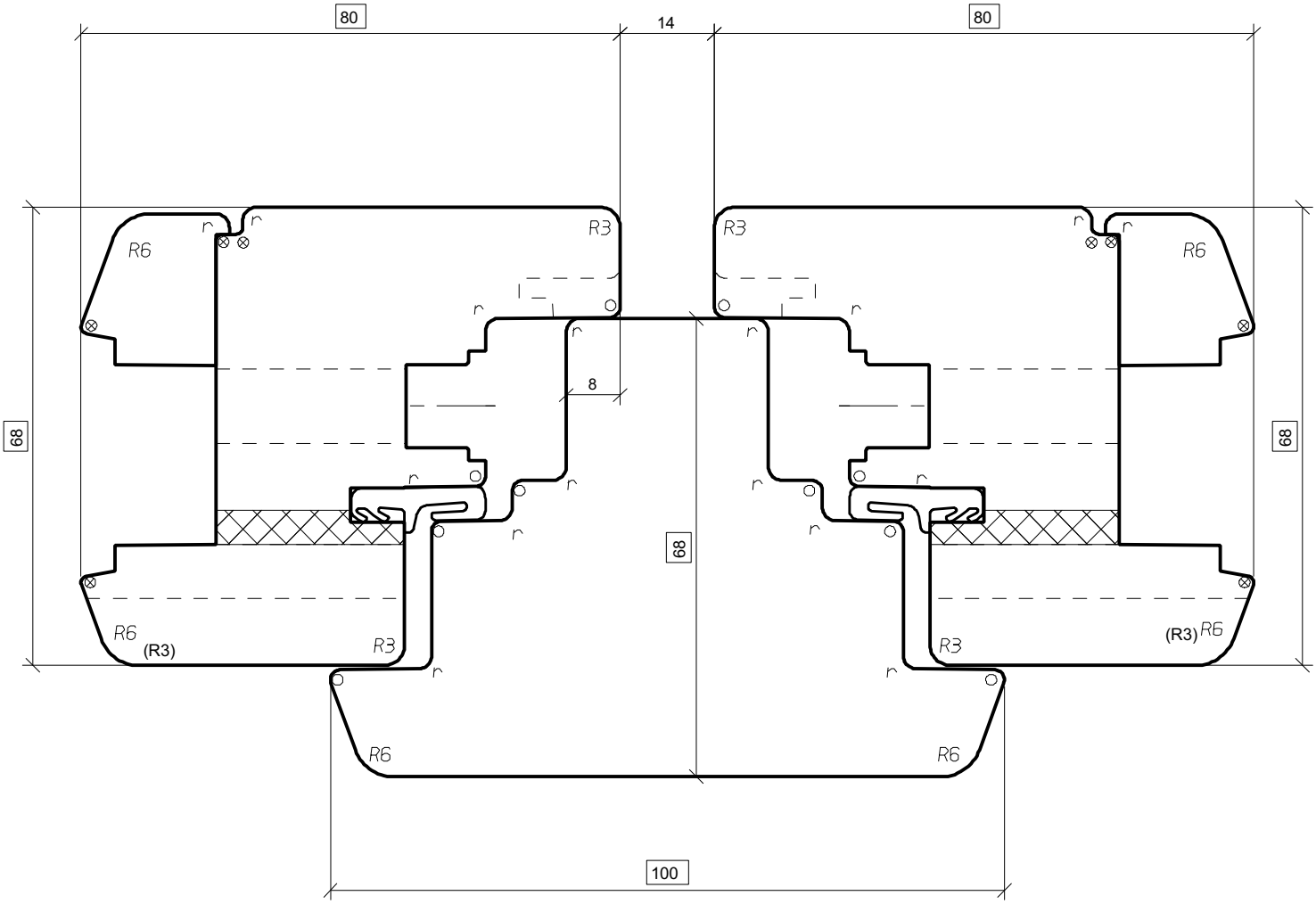

CAD

Ers. durch: .	Ers. für: .	Maßstab	Gez.	18.01.08	TSS
Aenderungen: . .		1:1	Gepr.	21.01.08	VOF
		%			

OERTLI

IV FENSTER 68
SETZHOLZ
.

K-Name: OERTLI-D, LAEMMERMANN
K-Nr.: 103 170

4 0853626 009 A

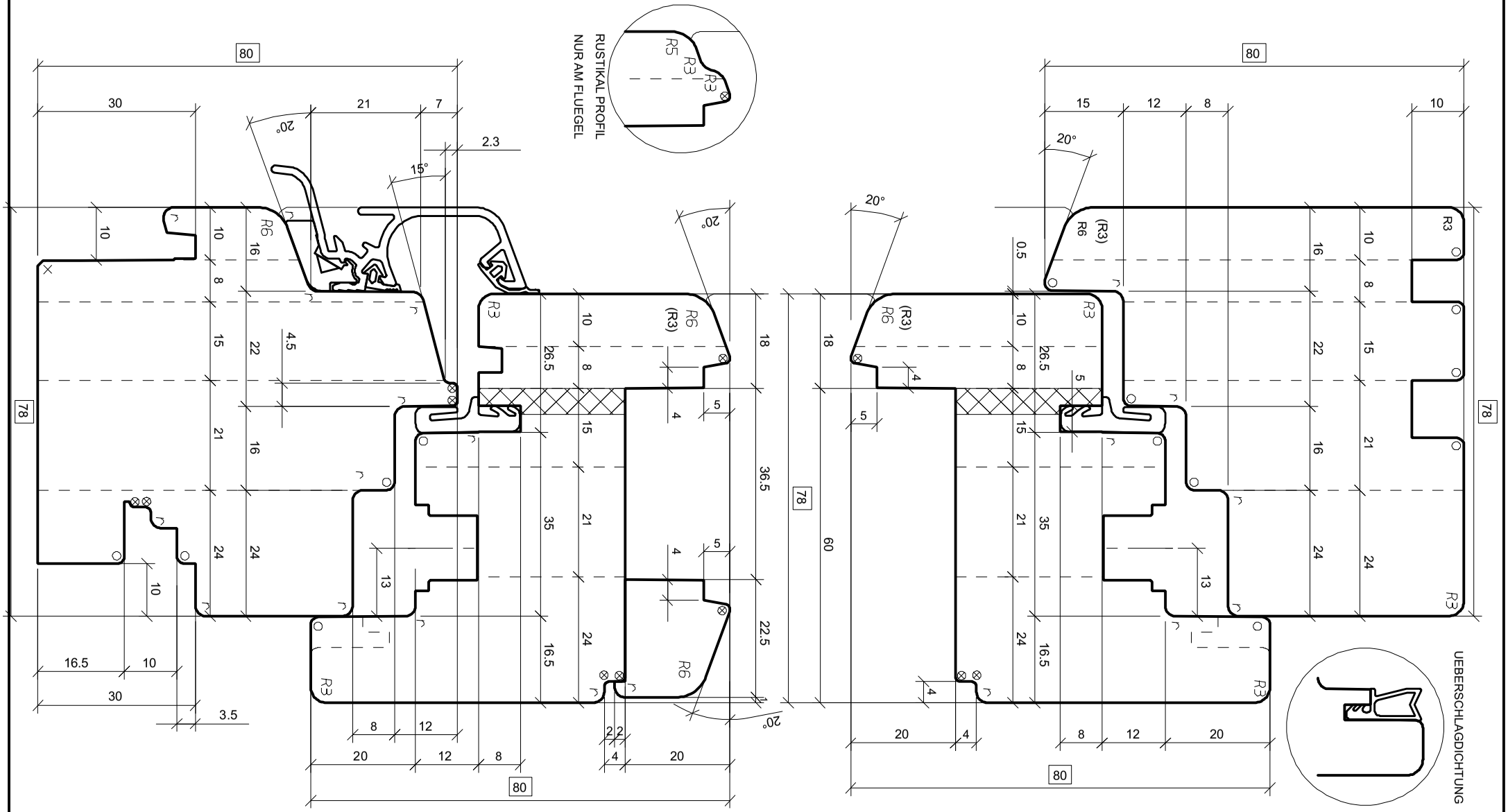

Ers. durch: .	Ers. für: 4 0853626 020 A	Maßstab	Gez.	16.01.08	LAR
Aenderungen: (B) 07.02.08 TSS . .		1:1	Gepr.	07.02.08	VOF
RAHMEN UNTEN 1MM FASE . .		%	ARCHIV		

OERTLI

IV FENSTER 78
ELEMENTBAU
REGENSCHIENE: ALTO NOVA

K-Name: OERTLI-D, LÄMMERMANN

K-Nr.: 103 170

4 0853626 020 B

CAD

⊠ = Schleifzugabe
✳ = 0.5 mm
◍ = 0.5x45°
× = 1 x45°
□ = 1.5x45°
▽ = 2 x45°
● = R 0.5
⊗ = R 1
○ = R 1.5
⌒ = R 2
R = R 2.5

⊠ = Schleifzugabe
✳ = 0.5 mm
◍ = 0.5x45°
× = 1 x45°
□ = 1.5x45°
▽ = 2 x45°
◍ = R 0.5
⊗ = R 1
○ = R 1.5
⌒ = R 2
R = R 2.5

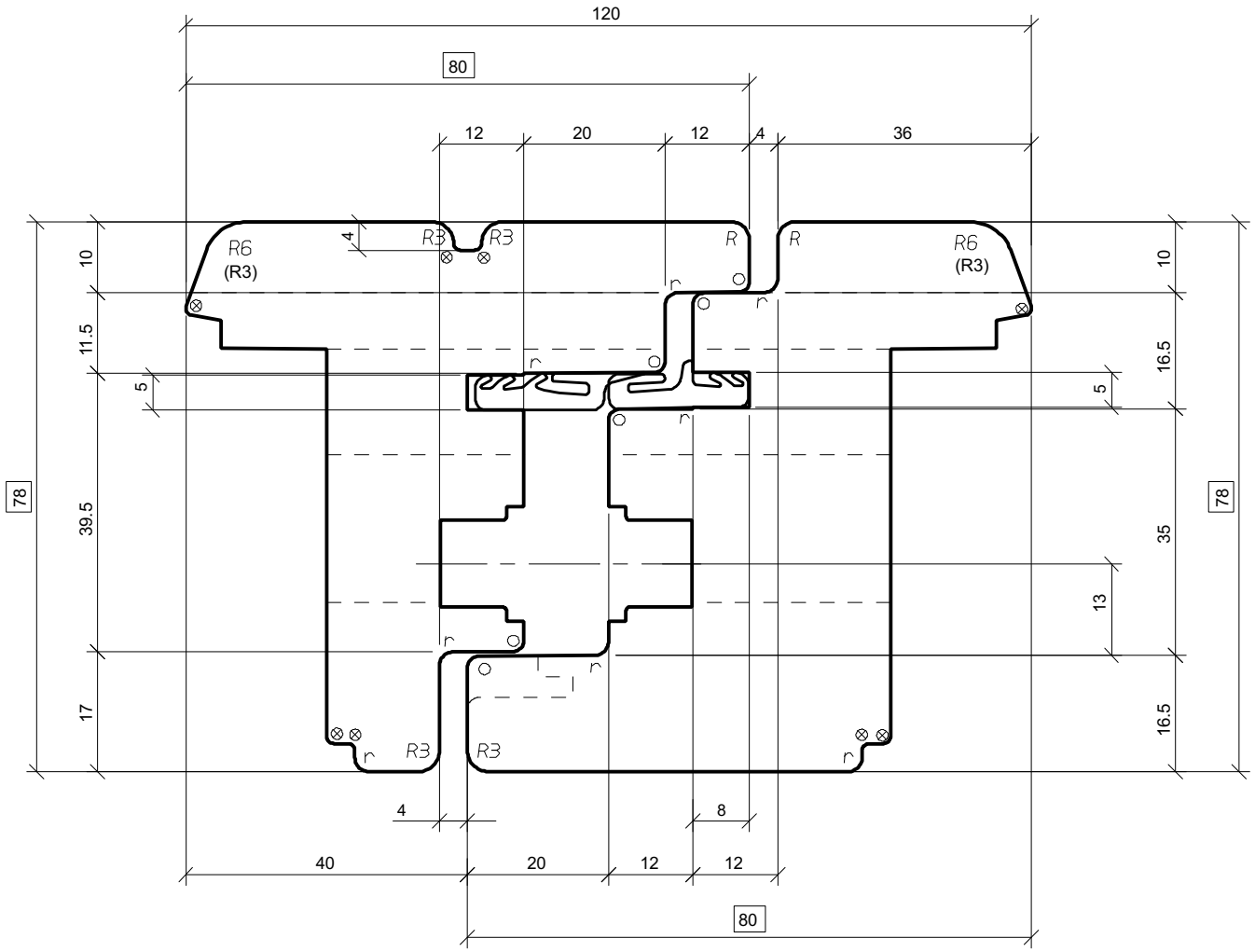

CAD

Ers. durch: .	Ers. für: .	Maßstab	Gez.	19.01.08	TSS
Aenderungen: . . .		1:1	Gepr.	21.01.08	VOF
		%			

OERTLI

IV-FENSTER 78
MITTELPARTIE
INTEGRIERTE SCHLAGLEISTE

K-Name: OERTLI-D, LÄMMERMANN
K-Nr.: 103 170

4 0853626 021 A

⊠ = Schleifzugabe
✳ = 0.5 mm
◍ = 0.5x45°
× = 1 x45°
□ = 1.5x45°
▽ = 2 x45°
◍ = R 0.5
⊗ = R 1
○ = R 1.5
⌒ = R 2
R = R 2.5

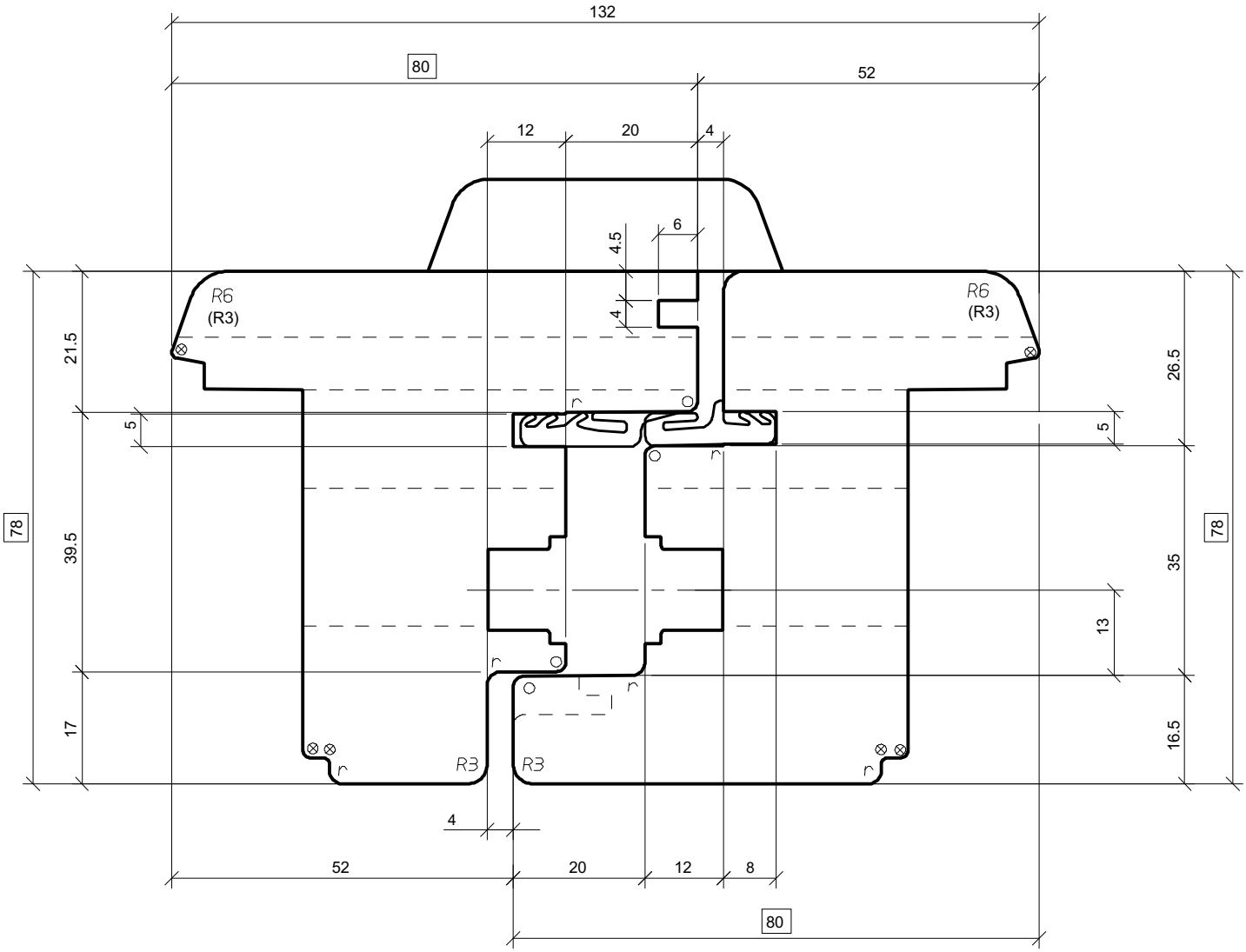

CAD

Ers. durch: .	Ers. für: .	Maßstab	Gez.	19.01.08	TSS
Aenderungen: . . .		1:1	Gepr.	21.01.08	VOF
		%			

OERTLI

IV-FENSTER 78
MITTELPARTIE
MIT SCHLAGLEISTE

K-Name: OERTLI-D, LÄMMERMANN
K-Nr.: 103 170

4 0853626 022 A

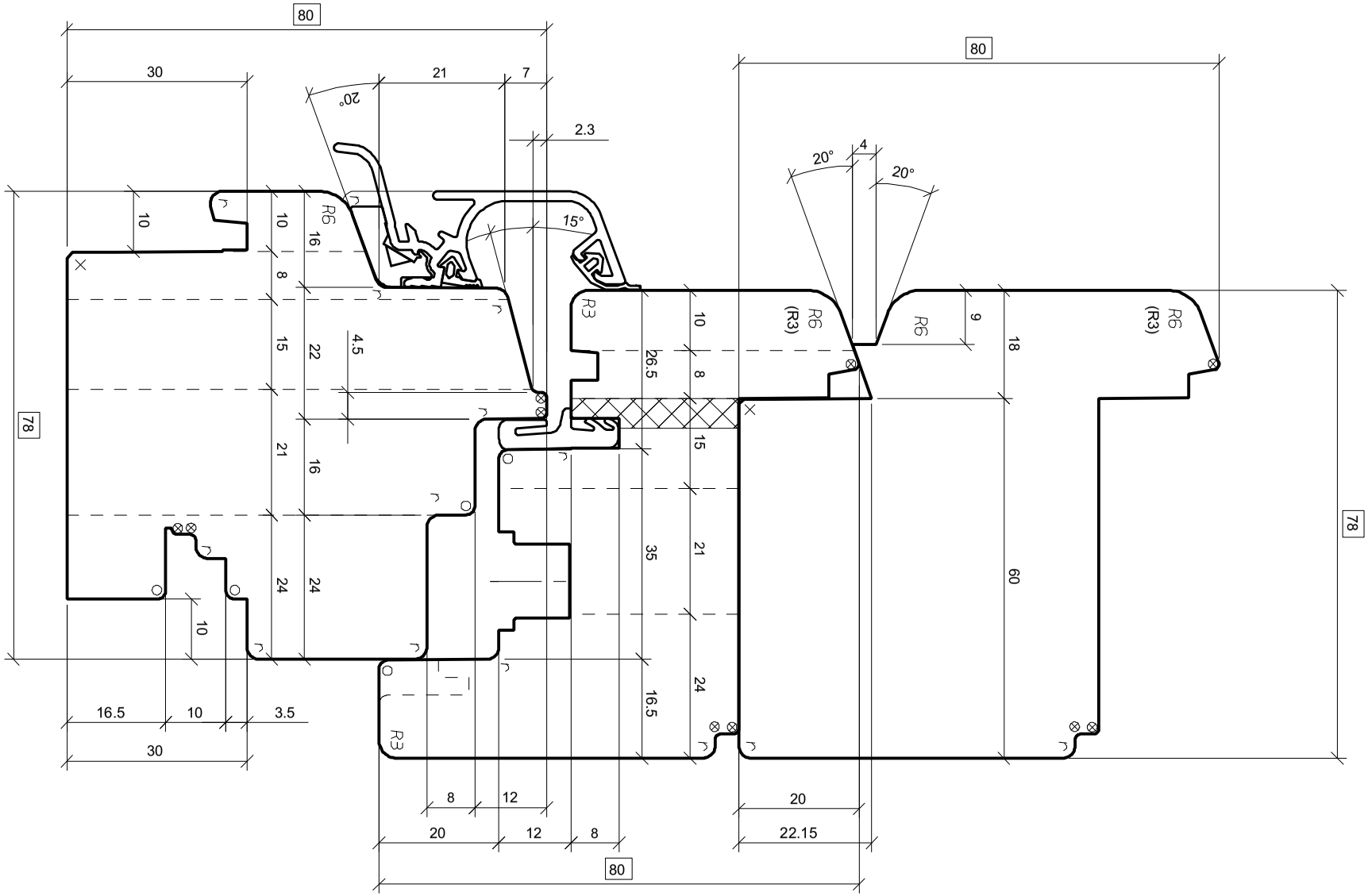

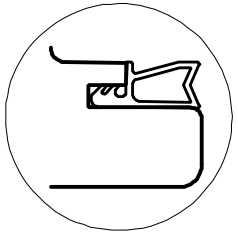

UEBERSCHLAGDICHTUNG

⊠ = Schleifzugabe
✳ = 0.5 mm
◍ = 0.5x45°
× = 1 x45°
□ = 1.5x45°
▽ = 2 x45°
● = R 0.5
⊗ = R 1
○ = R 1.5
⌒ = R 2
R = R 2.5

Ers. durch: .	Ers. für: 4 0853626 023 A	Maßstab	Gez.	19.01.08	TSS
Aenderungen: (B) 07.02.08 TSS . .		1:1	Gepr.	07.02.08	VOF
RAHMEN UNTEN 1MM FASE . .		%	ARCHIV		

OERTLI

CAD

IV FENSTER 78
ELEMENTBAU
FLUEGEL GEGENPROFIL

K-Name: OERTLI-D, LÄMMERMANN

K-Nr.: 103 170

4 0853626 023 B

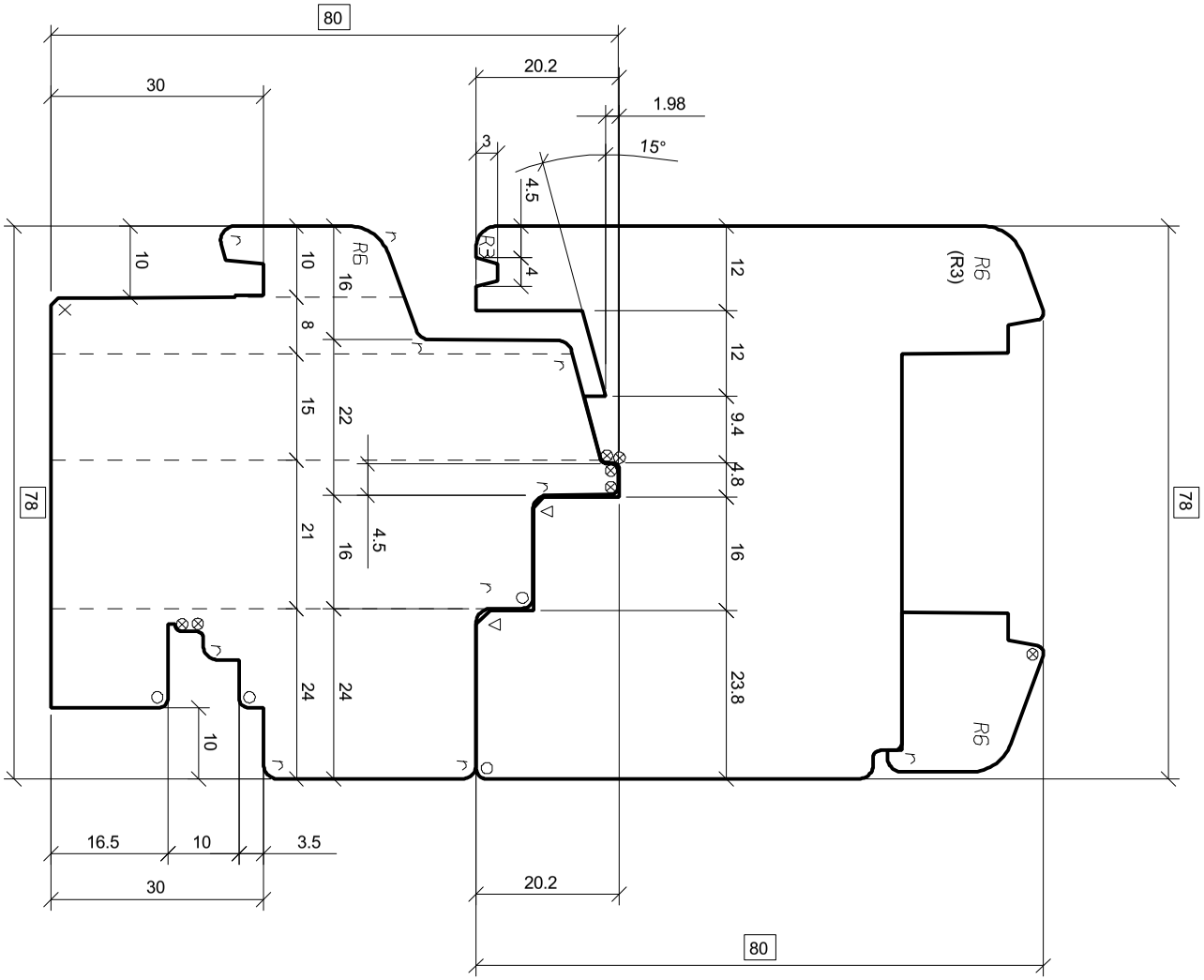

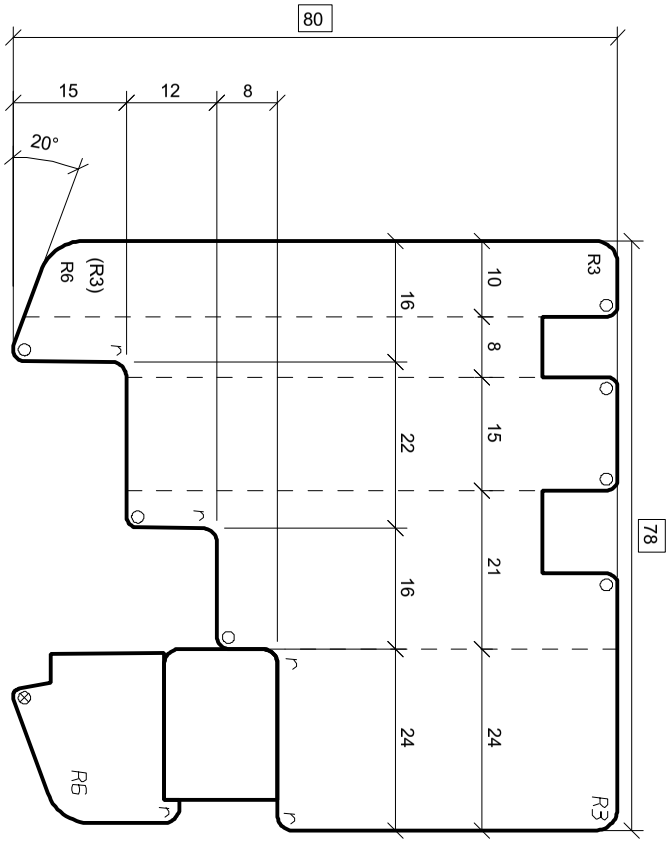

Ers. durch: .	Ers. für: 4 0853626 024 B	Maßstab	Gez.	19.01.08	TSS
Aenderungen: (C) 12.02.08 TSS . .		1:1	Gepr.	12.02.08	VOF
DIVERSES . .		%	ARCHIV		

OERTLI

IV FENSTER 78

RAHMEN FESTVERGLASUNG

.

K-Name: OERTLI-D, LÄMMERMANN

K-Nr.: 103 170

4 0853626 024 C

CAD

⊠ = Schleifzugabe
✳ = 0.5 mm
◍ = 0.5x45°
× = 1 x45°
□ = 1.5x45°
◁ = 2 x45°
● = R 0.5
⊗ = R 1
○ = R 1.5
⌒ = R 2
R = R 2.5

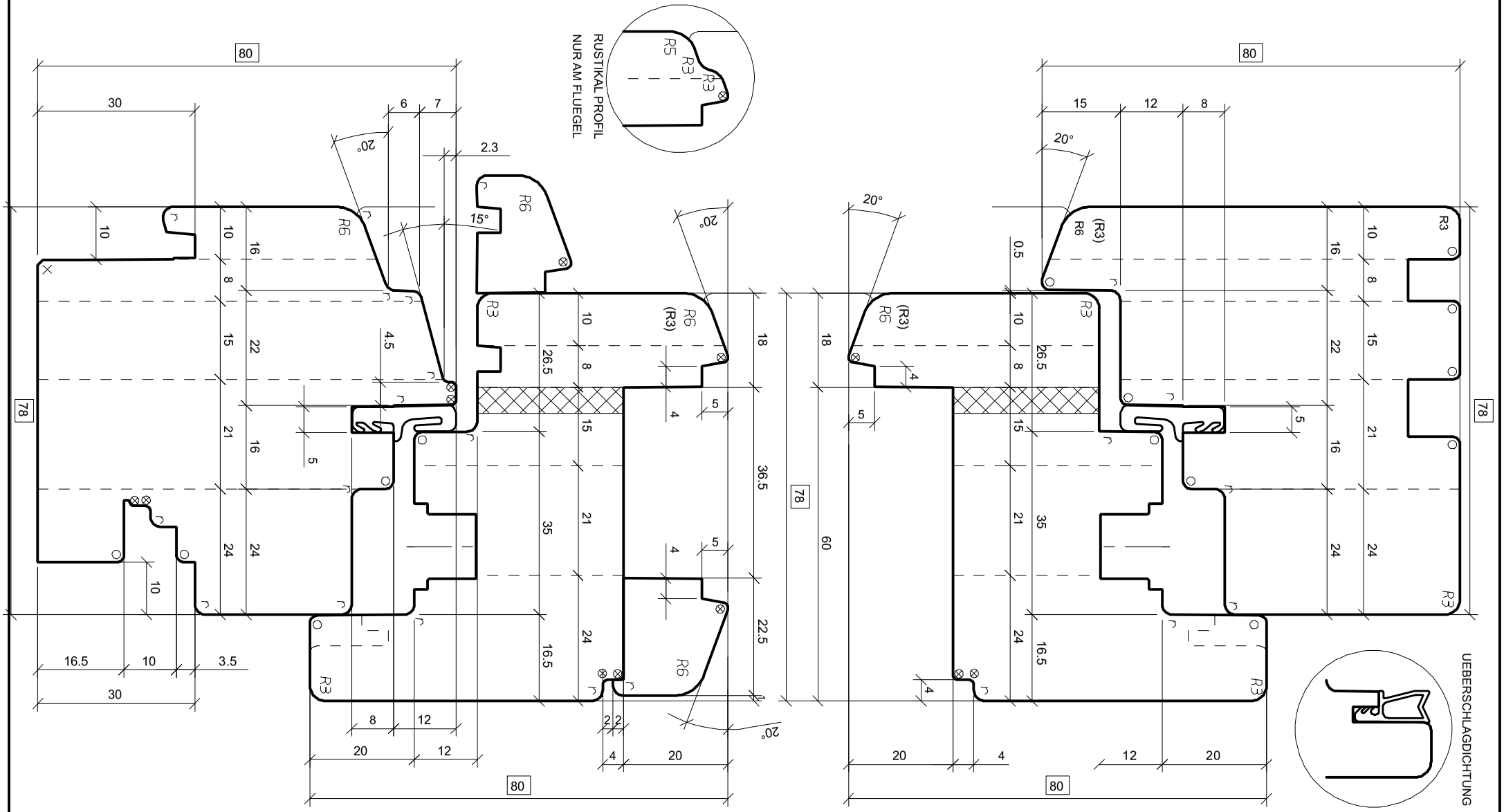

⊠ = Schleifzugabe
✳ = 0.5 mm
◍ = 0.5x45°
× = 1 x45°
□ = 1.5x45°
▽ = 2 x45°
● = R 0.5
⊗ = R 1
○ = R 1.5
⌒ = R 2
R = R 2.5

Ers. durch: .	Ers. für: 4 0853626 025 A	Maßstab	Gez.	19.01.08	TSS
Aenderungen: (B) 07.02.08 TSS . .		1:1	Gepr.	07.02.08	VOF
RAHMEN UNTEN 1MM FASE . .		%	ARCHIV		

CAD

OERTLI

IV FENSTER 78
OHNE REGENSCHINE
MIT RAHMENDICHTUNG

K-Name: OERTLI-D, LÄMMERMANN

K-Nr.: 103 170

4 0853626 025 B

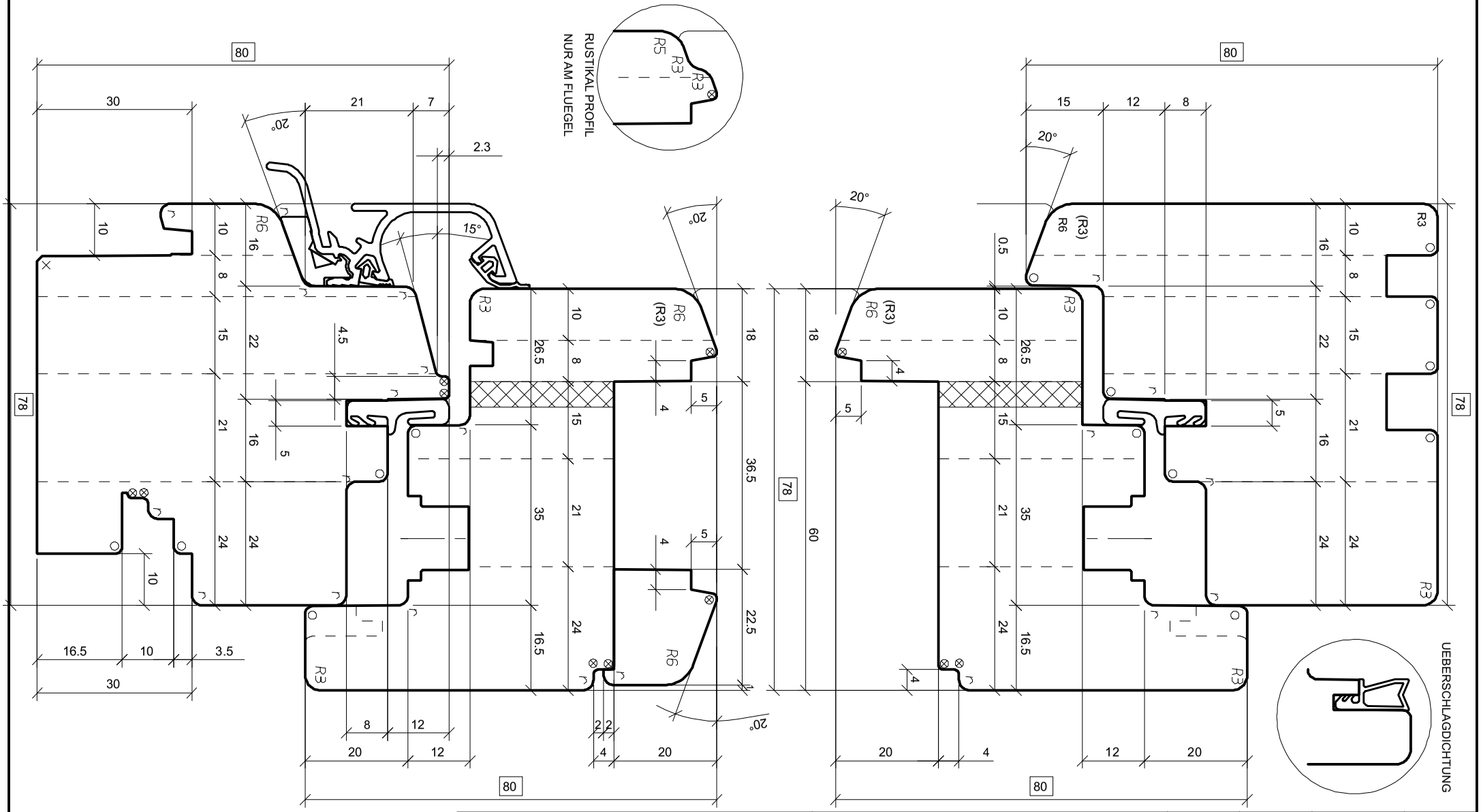

Ers. durch: .	Ers. für: 4 0853626 026 A	Maßstab	Gez.	19.01.08	TSS
Aenderungen: (B) 07.02.08 TSS . .		1:1	Gepr.	07.02.08	VOF
RAHMEN UNTEN 1MM FASE . .		%	ARCHIV		

OERTLI

IV FENSTER 78
MIT RAHMENDICHTUNG
REGENSCHINE: ALTO NOVA

K-Name: OERTLI-D, LÄMMERMANN

K-Nr.: 103 170

4 0853626 026 B

CAD

⊠ = Schleifzugabe
✳ = 0.5 mm
◍ = 0.5x45°
× = 1 x45°
□ = 1.5x45°
▽ = 2 x45°
● = R 0.5
⊗ = R 1
○ = R 1.5
⌒ = R 2
R = R 2.5

⊠ = Schleifzugabe
✳ = 0.5 mm
⊕ = 0.5x45°
X = 1 x45°
□ = 1.5x45°
▽ = 2 x45°
⊕ = R 0.5
⊗ = R 1
○ = R 1.5
⌒ = R 2
R = R 2.5

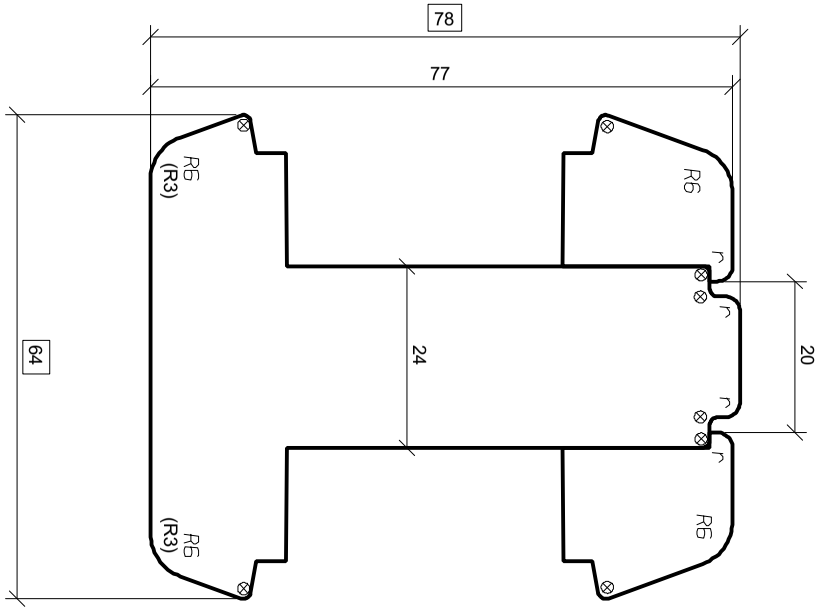

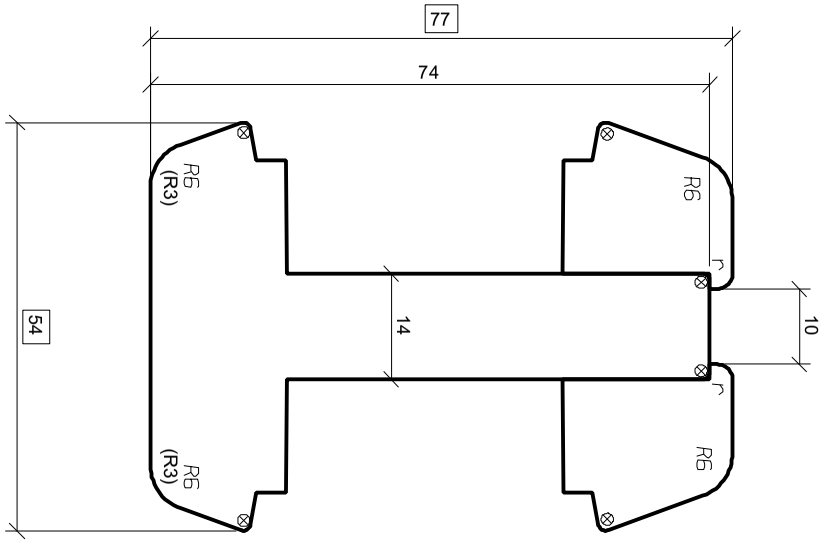

Ers. durch: .	Ers. für: .	Maßstab	Gez.	19.01.08	TSS
Aenderungen: . .		1:1	Gepr.	21.01.08	VOF
		%			
OERTLI	**IV FENSTER 78**	K-Name:	OERTLI-D, LAEMMERMANN		
	GLASTEILENDE SPROSSEN	K-Nr.:	103 170		
CAD	.	**4 0853626 027**			**A**

⊠ = Schleifzugabe
✳ = 0.5 mm
◍ = 0.5x45°
X = 1 x45°
□ = 1.5x45°
▽ = 2 x45°
◍ = R 0.5
⊗ = R 1
○ = R 1.5
⌒ = R 2
R = R 2.5

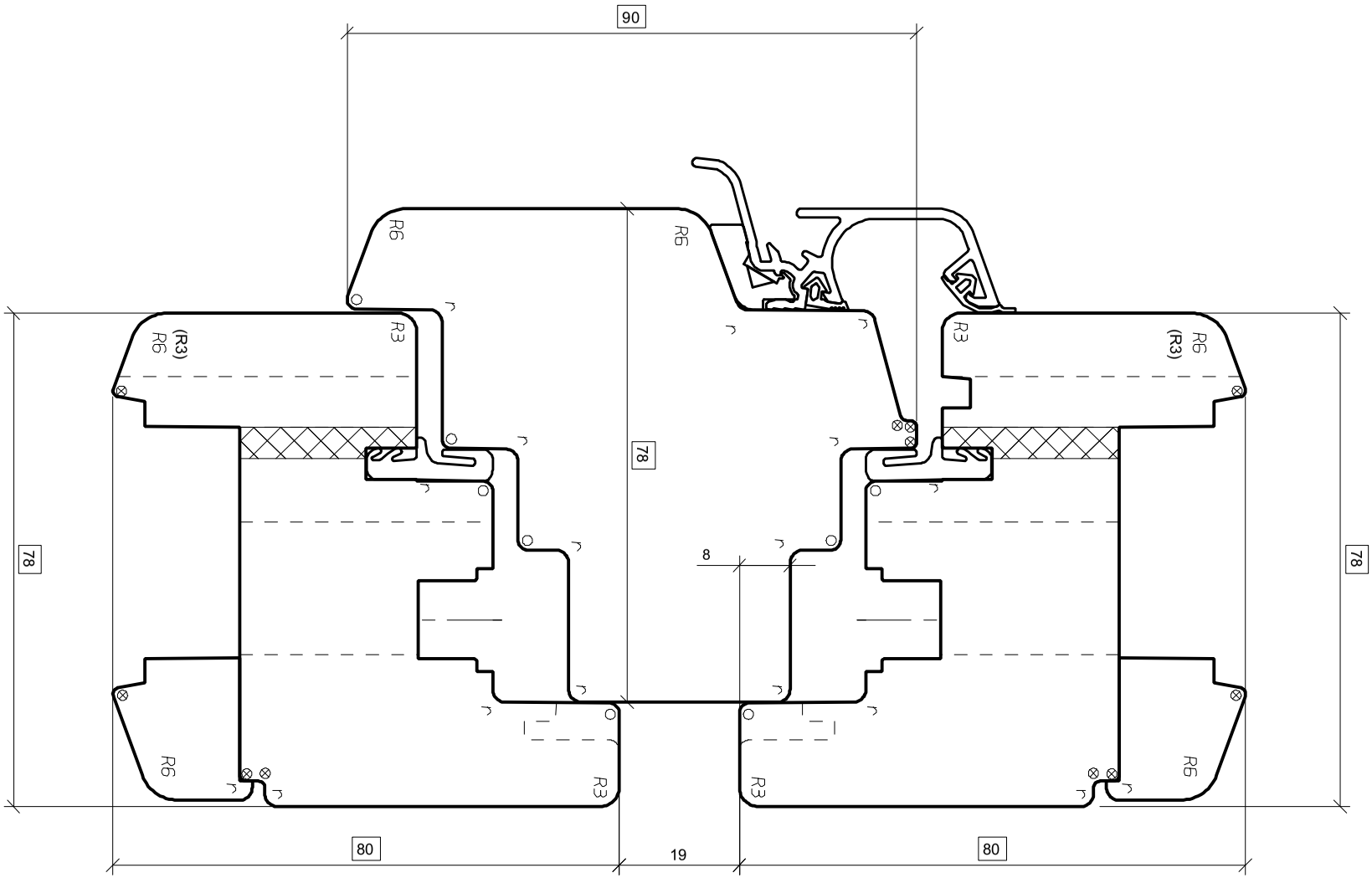

Ers. durch: .	Ers. für: .	Maßstab	Gez.	19.01.08	TSS
Aenderungen: . .		1:1	Gepr.	21.01.08	VOF
		%			
OERTLI	**IV FENSTER 78**	K-Name:	OERTLI-D, LAEMMERMANN		
	KAEMPFER MIT REGENSCHIENE	K-Nr.:	103 170		
CAD	.	**4 0853626 028**	**A**		

⊠ = Schleifzugabe
✳ = 0.5 mm
⊖ = 0.5x45°
× = 1 x45°
□ = 1.5x45°
▽ = 2 x45°
⊖ = R 0.5
⊗ = R 1
○ = R 1.5
⌒ = R 2
R = R 2.5

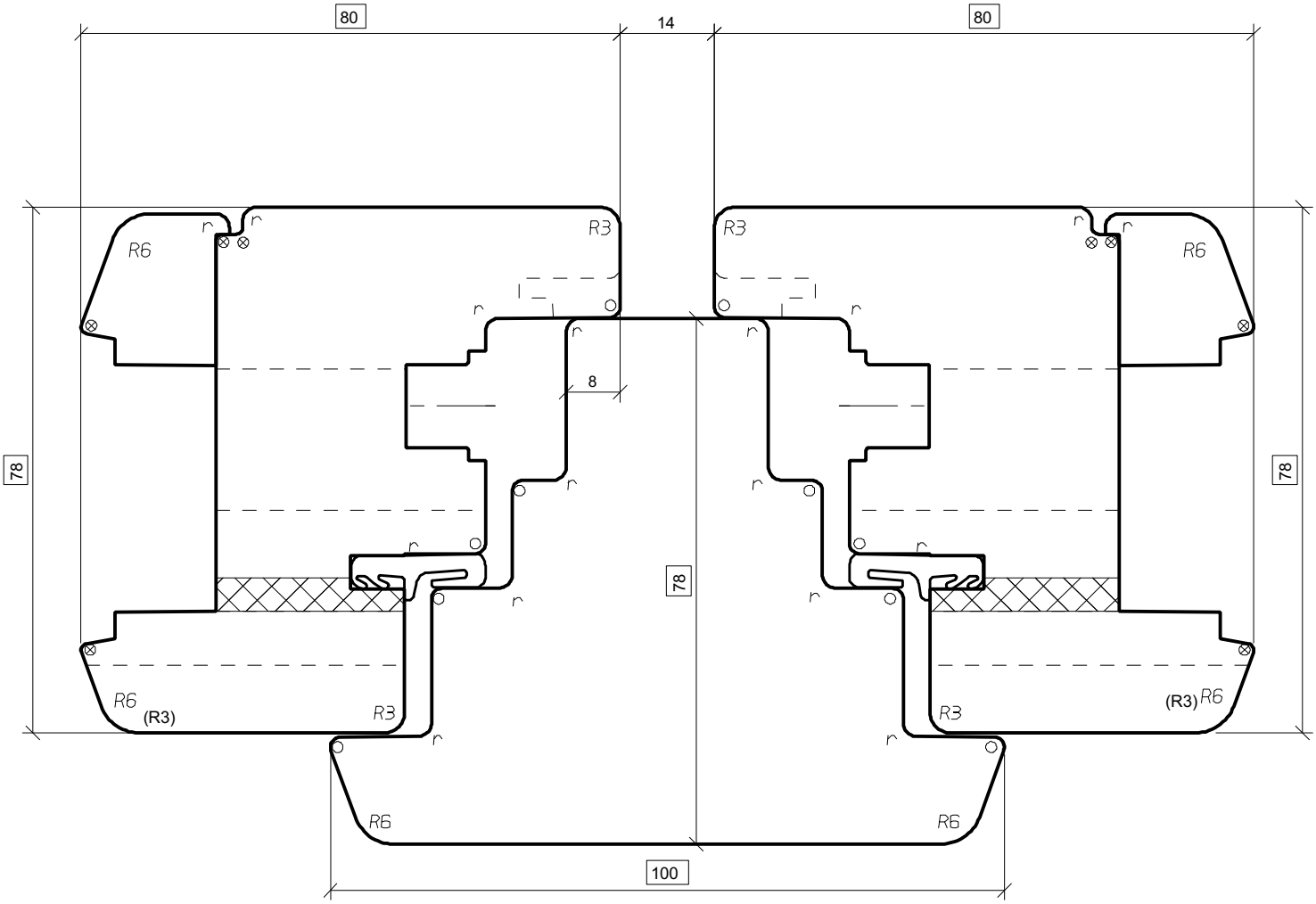

CAD

Ers. durch: .	Ers. für: .	Maßstab	Gez.	19.01.08	TSS
Aenderungen: . .		1:1	Gepr.	21.01.08	VOF
		%			

OERTLI

IV FENSTER 78
SETZHOLZ
.

K-Name: OERTLI-D, LAEMMERMANN
K-Nr.: 103 170

4 0853626 029 A

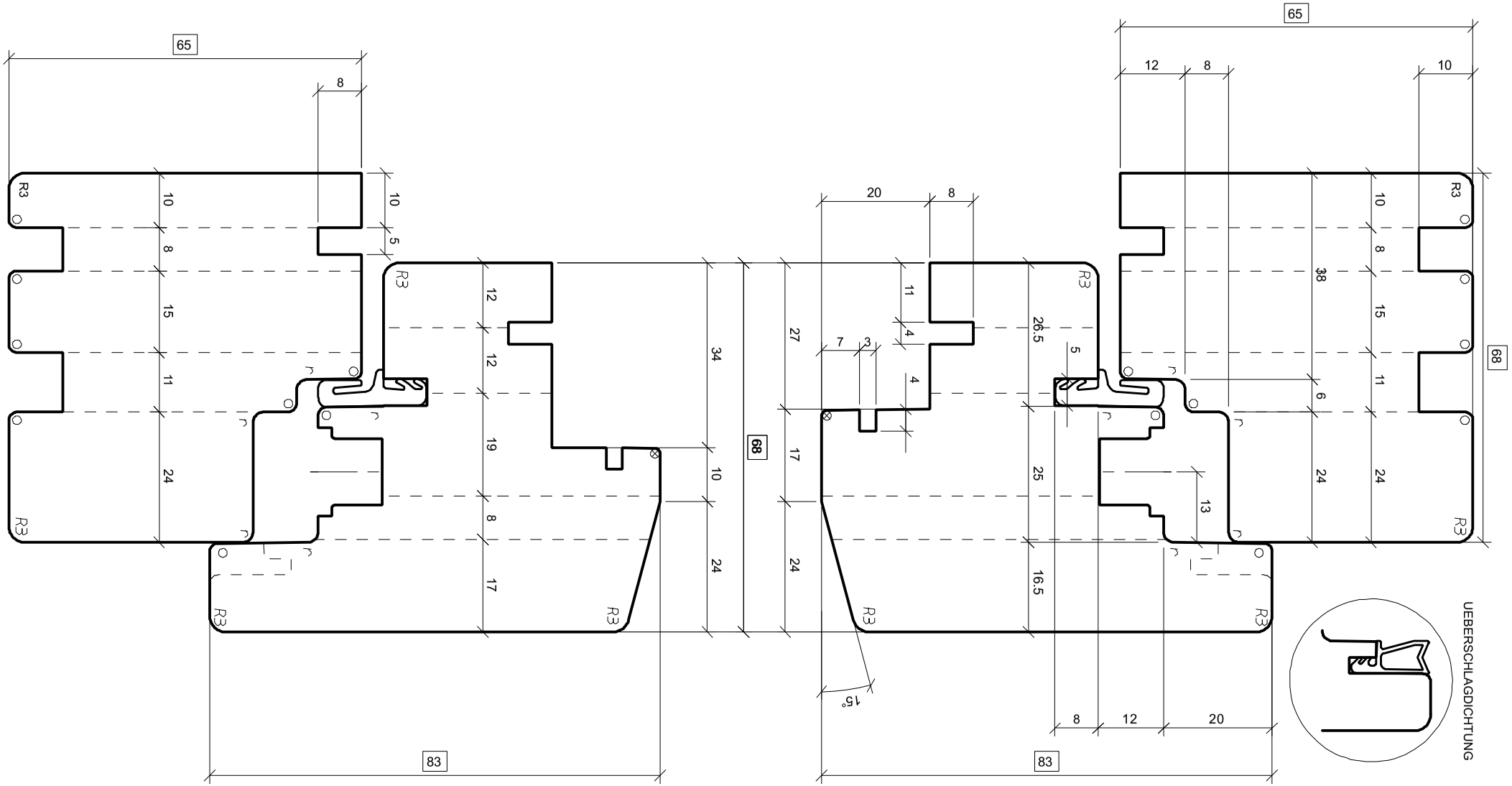

⊠ = Schleifzugabe
✳ = 0.5 mm
◍ = 0.5x45°
× = 1 x45°
□ = 1.5x45°
▽ = 2 x45°
● = R 0.5
⊗ = R 1
○ = R 1.5
⌒ = R 2
R = R 2.5

Ers. durch: .	Ers. für: .	Maßstab	Gez.	19.01.08	TSS
Aenderungen:		1:1	Gepr.	21.01.08	VOF
		%	ARCHIV		

OERTLI

HOLZ ALU FENSTER 68
UNIFORM
DOPPELFALZ

K-Name: OERTLI-D, LÄMMERMANN

K-Nr.: 103 170

4 0853626 040 A

CAD

⊠ = Schleifzugabe
✳ = 0.5 mm
◍ = 0.5x45°
× = 1 x45°
□ = 1.5x45°
▽ = 2 x45°
◍ = R 0.5
⊗ = R 1
○ = R 1.5
⌒ = R 2
R = R 2.5

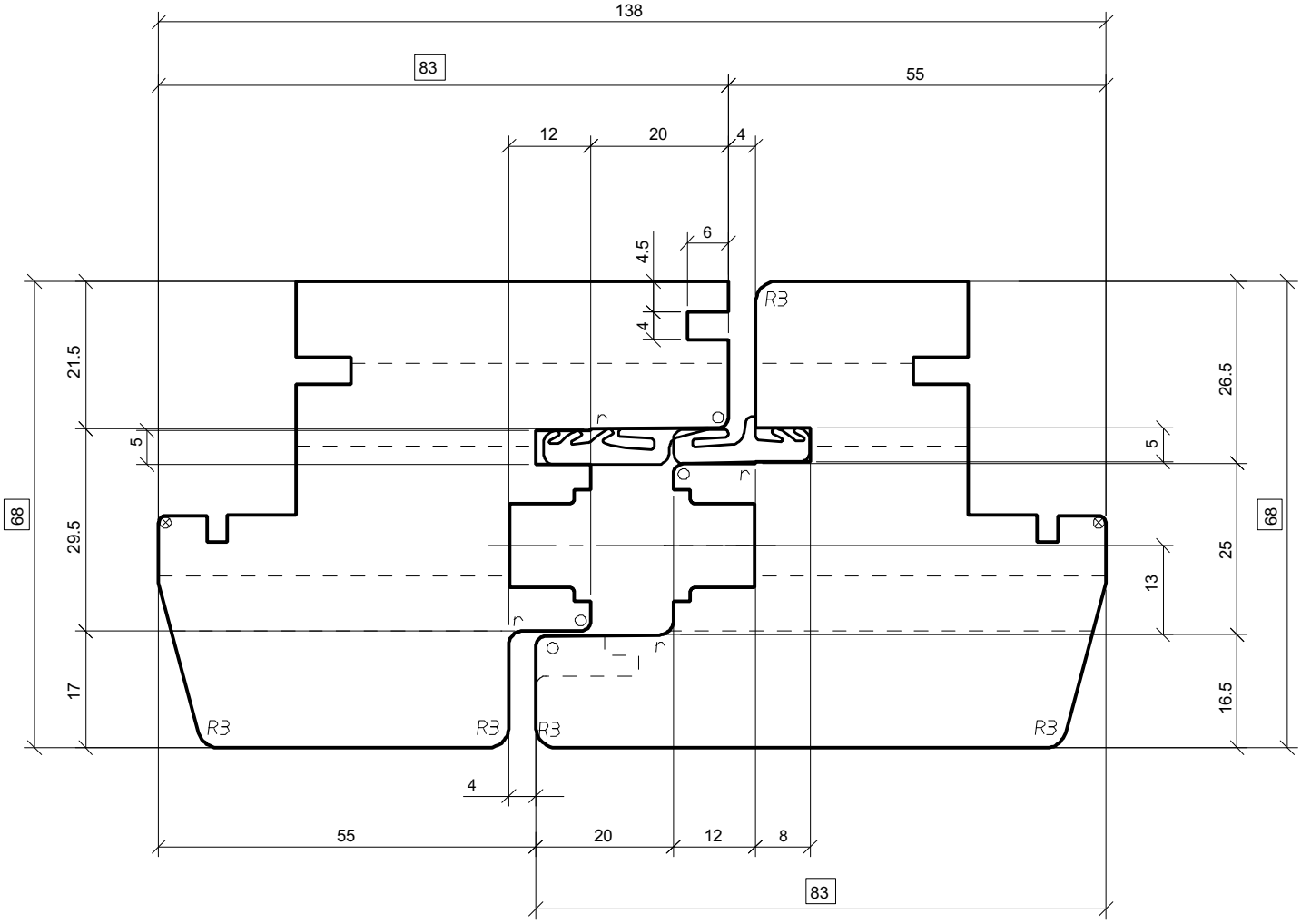

CAD

Ers. durch: .	Ers. für: .	Maßstab	Gez.	21.01.08	TSS
Aenderungen: . . .		1:1	Gepr.	21.01.08	VOF
		%			

OERTLI

HOLZ ALU FENSTER 68
MITTELPARTIE
UNIFORM

K-Name: OERTLI-D, LÄMMERMANN
K-Nr.: 103 170

4 0853626 041 A

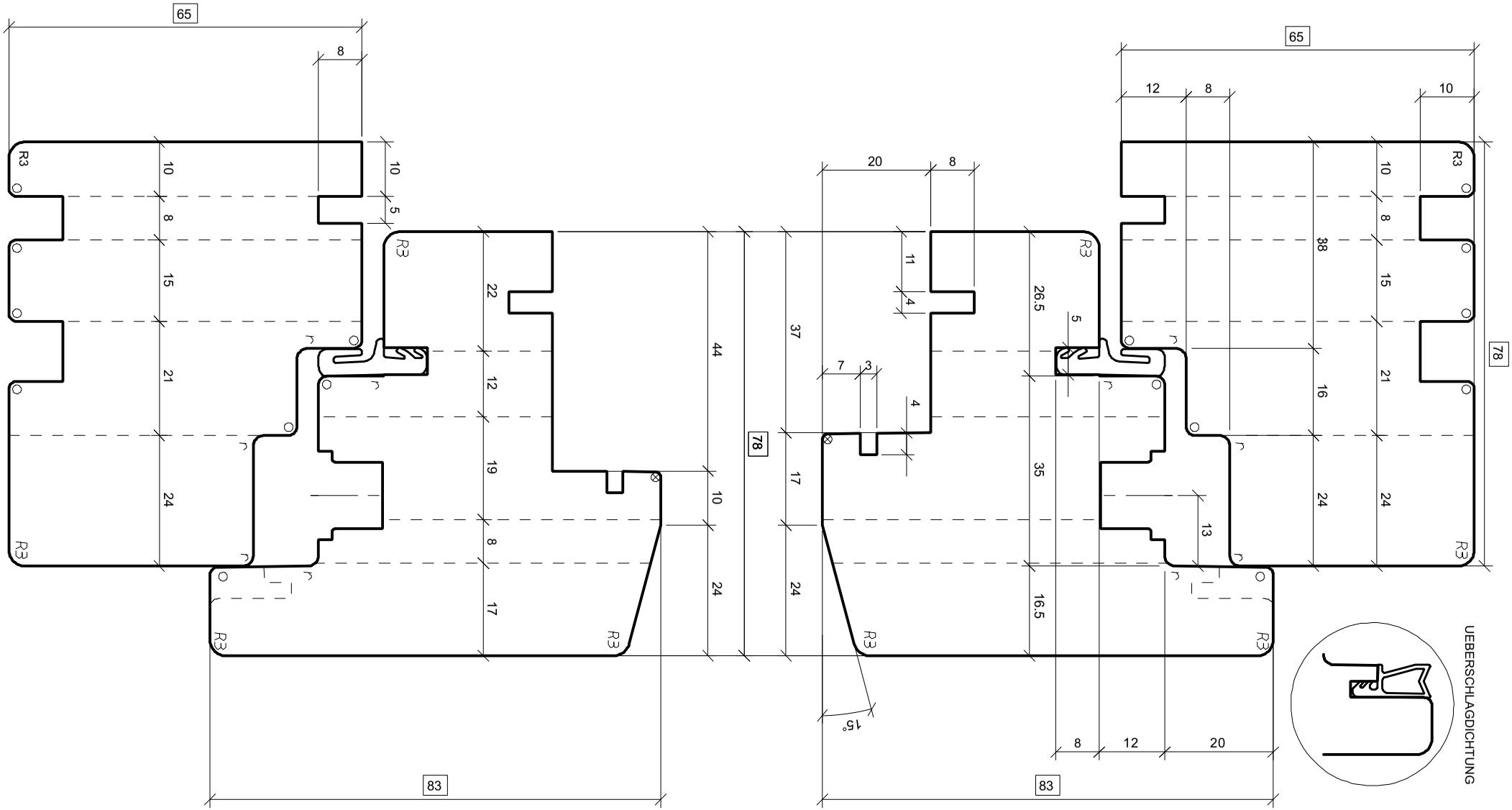

⊠ = Schleifzugabe
✳ = 0.5 mm
◍ = 0.5x45°
× = 1 x45°
□ = 1.5x45°
▽ = 2 x45°
● = R 0.5
⊗ = R 1
○ = R 1.5
◠ = R 2
R = R 2.5

Ers. durch: .	Ers. für: .	Maßstab	Gez.	19.01.08	TSS
Aenderungen:		1:1	Gepr.	21.01.08	VOF
		%	ARCHIV		

OERTLI

HOLZ ALU FENSTER 78
UNIFORM
DOPPELFALZ

K-Name: OERTLI-D, LÄMMERMANN

K-Nr.: 103 170

4 0853626 045 A

CAD

⊠ = Schleifzugabe
✳ = 0.5 mm
◍ = 0.5x45°
× = 1 x45°
□ = 1.5x45°
▽ = 2 x45°
◍ = R 0.5
⊗ = R 1
○ = R 1.5
⌒ = R 2
R = R 2.5

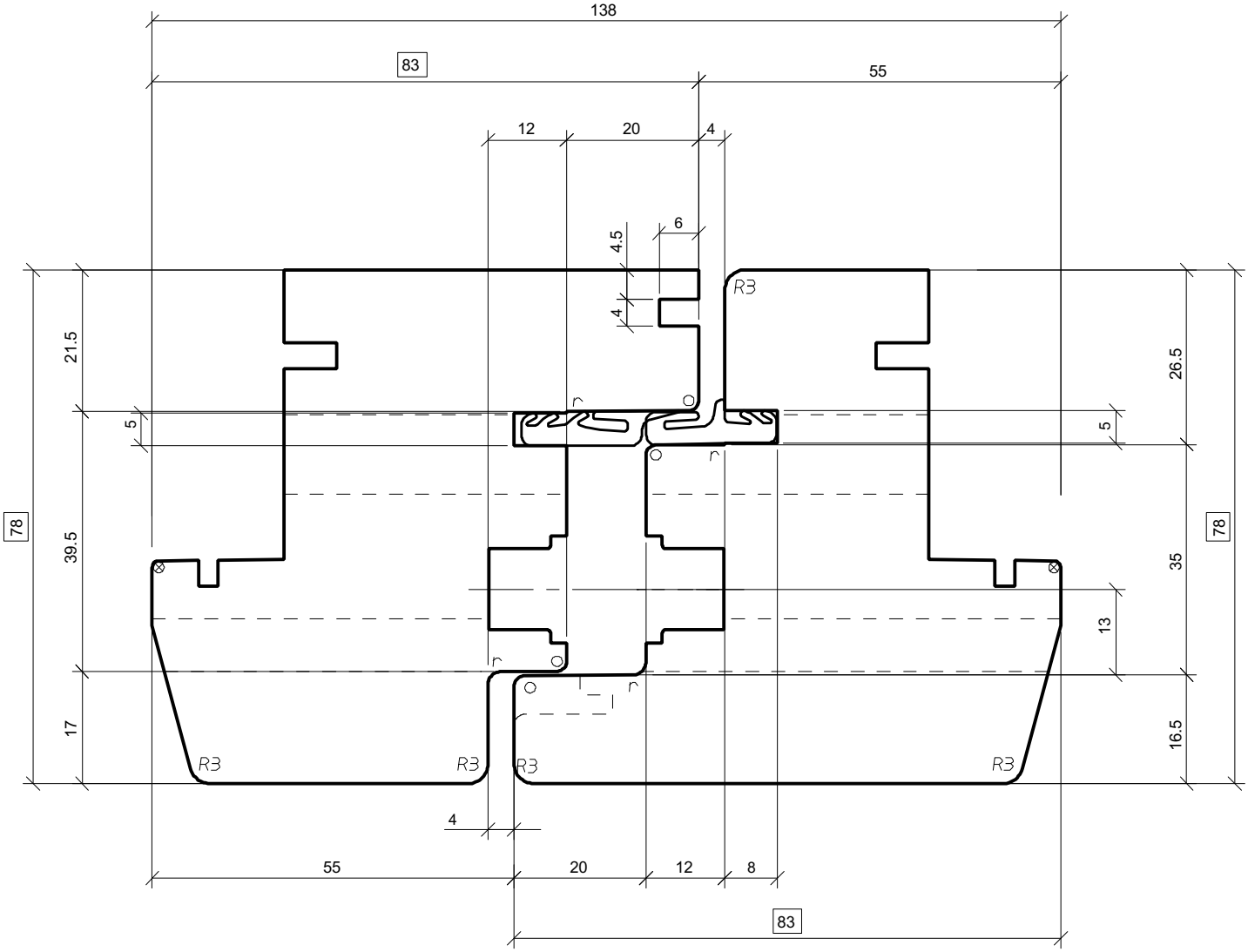

CAD

Ers. durch: .	Ers. für: .	Maßstab	Gez.	21.01.08	TSS
Aenderungen: . . .		1:1	Gepr.	21.01.08	VOF
		%			

OERTLI

HOLZ ALU FENSTER 78
MITTELPARTIE
UNIFORM

K-Name: OERTLI-D, LÄMMERMANN
K-Nr.: 103 170

4 0853626 046 A

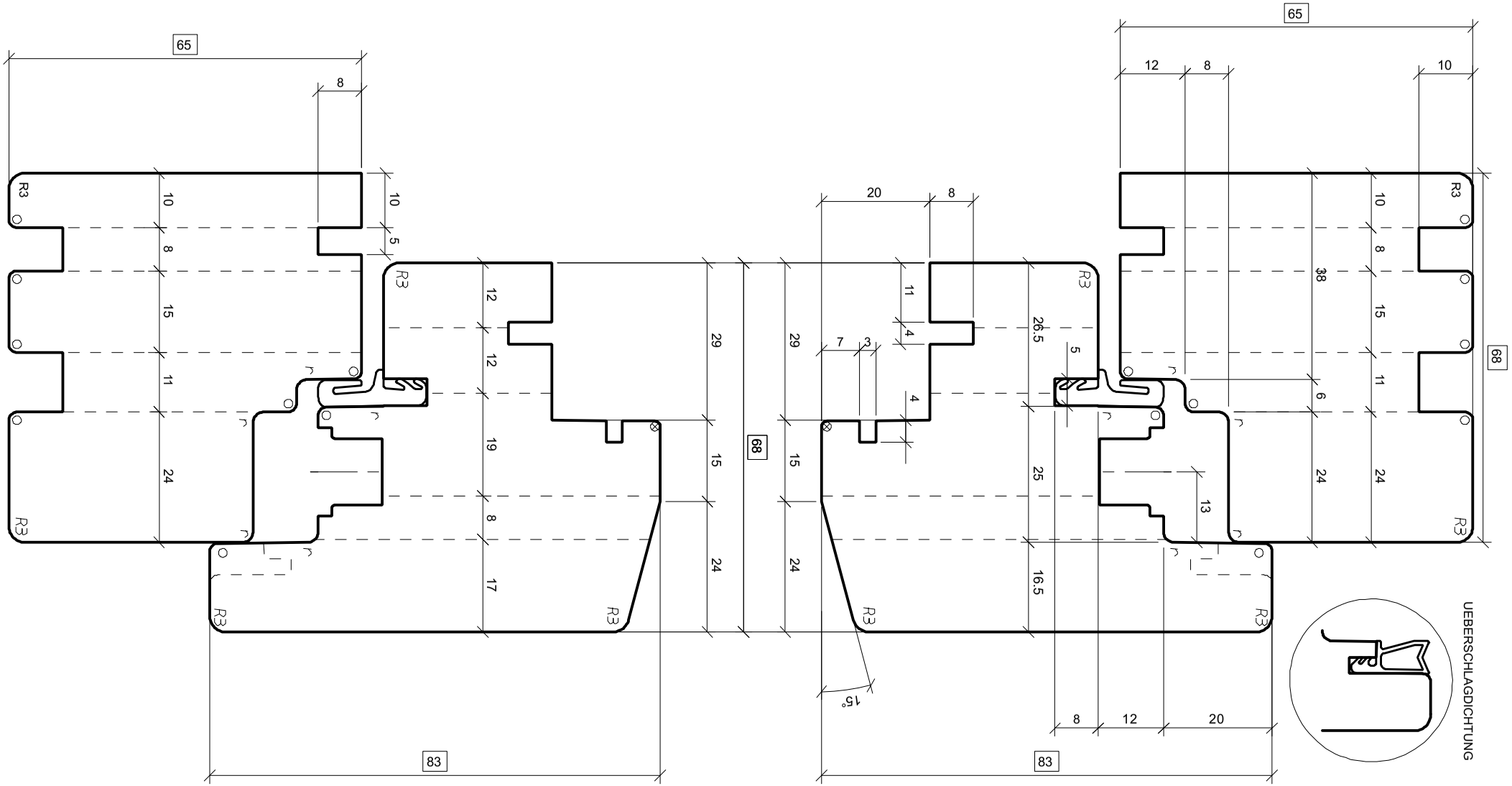

⊠ = Schleifzugabe
✳ = 0.5 mm
◍ = 0.5x45°
× = 1 x45°
□ = 1.5x45°
▽ = 2 x45°
● = R 0.5
⊗ = R 1
○ = R 1.5
⌒ = R 2
R = R 2.5

OERTLI

Ers.d: .
Ers.f: .

HOLZ ALU FENSTER 68
UNIFORM - DOPPELFALZ
GLAS 29

Maßstab	1:1	A4	Gez.	05.05.11	WUB
K-Nr.	103 170		Gepr.	05.05.11	ROS
K-Name	OERTLI-D, LÄMMERMANN				

4 0853626 047 A

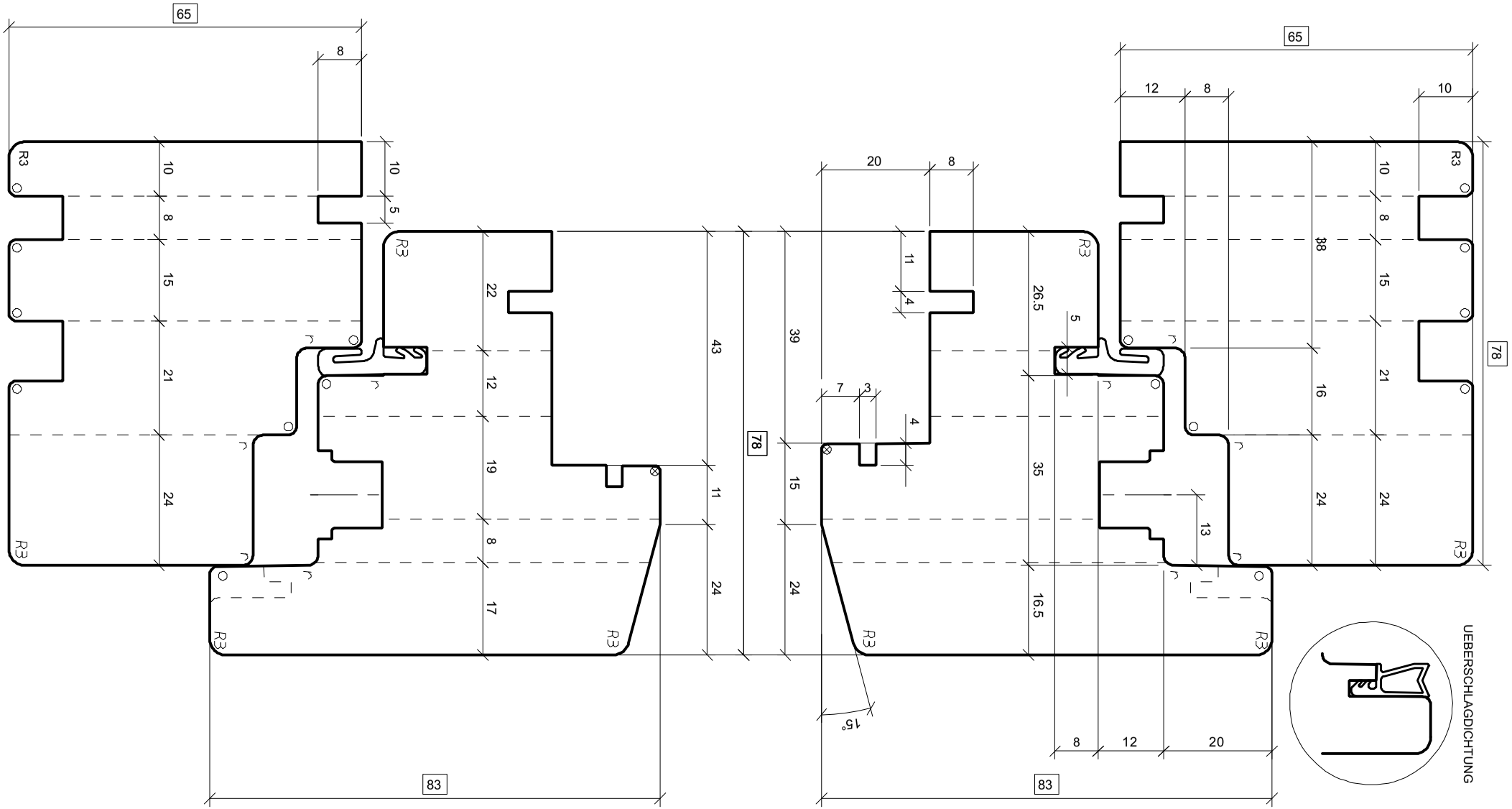

⊠ = Schleifzugabe
✳ = 0.5 mm
◍ = 0.5x45°
× = 1 x45°
□ = 1.5x45°
▽ = 2 x45°
● = R 0.5
⊗ = R 1
○ = R 1.5
⌒ = R 2
R = R 2.5

OERTLI

Ers.d: .
Ers.f: .

HOLZ ALU FENSTER 78
UNIFORM - DOPPELFALZ
GLAS 39, 43

Maßstab	1:1	A4	Gez.	05.05.11	WUB
K-Nr.	103 170		Gepr.	05.05.11	ROS
K-Name	OERTLI-D, LÄMMERMANN				

4 0853626 048 A

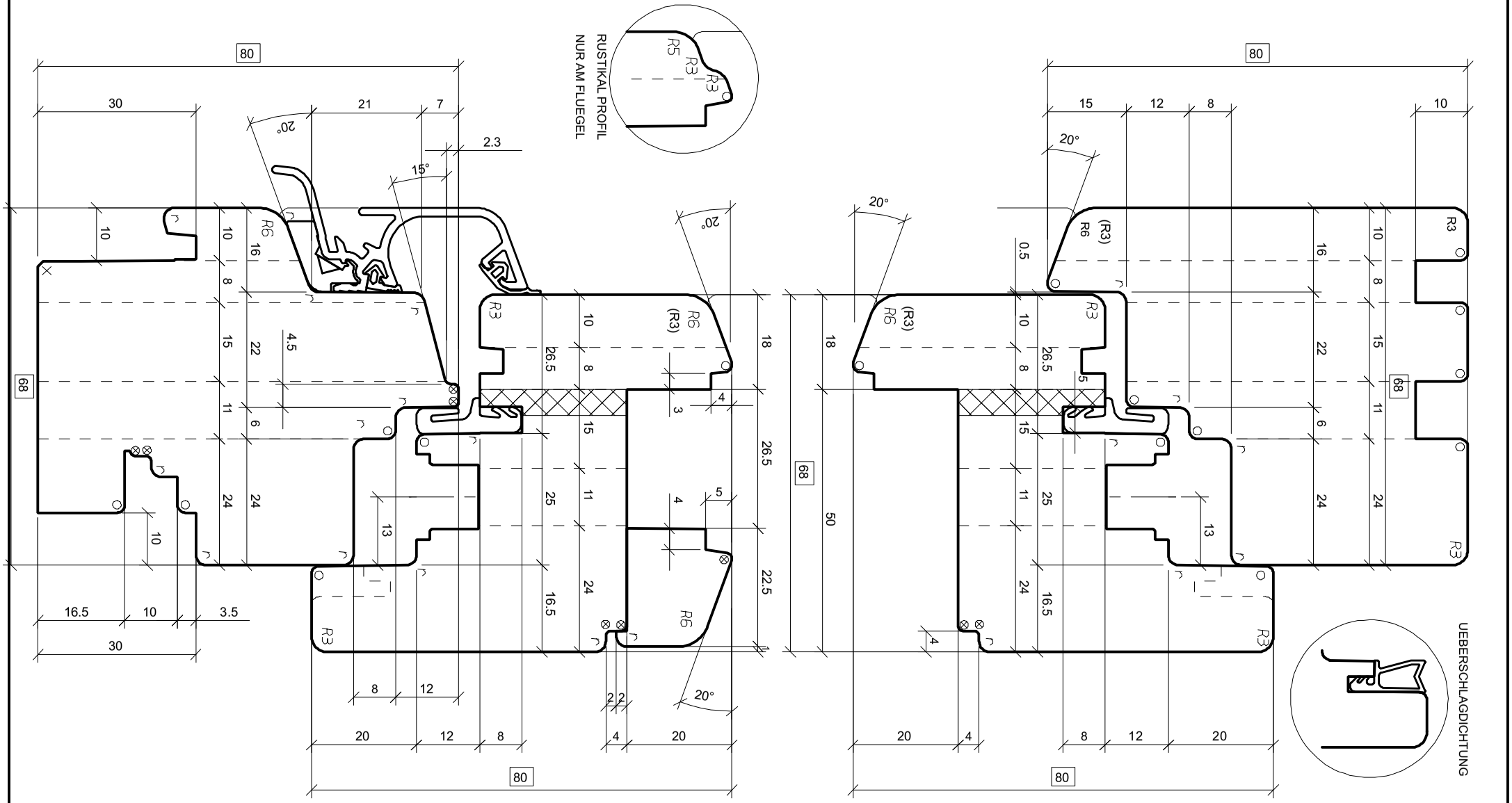

= Schleifzugabe
= 0.5 mm
= 0.5x45°
= 1 x45°
= 1.5x45°
= 2 x45°
= R 0.5
= R 1
= R 1.5
= R 2
= R 2.5

OERTLI

Ers.d: .
Ers.f: .

IV FENSTER 68
ELEMENTBAU
REGENSCHIENE: ALTO NOVA

Maßstab	1:1	A4	Gez.	02.09.20	SEJ
K-Nr.	1006014		Gepr.	02.10.20	SEI
K-Name	LÄMMERMANN				

SD 0853626 000 01 A

= Schleifzugabe
= 0.5 mm
= 0.5x45°
= 1 x45°
= 1.5x45°
= 2 x45°
= R 0.5
= R 1
= R 1.5
= R 2
= R 2.5

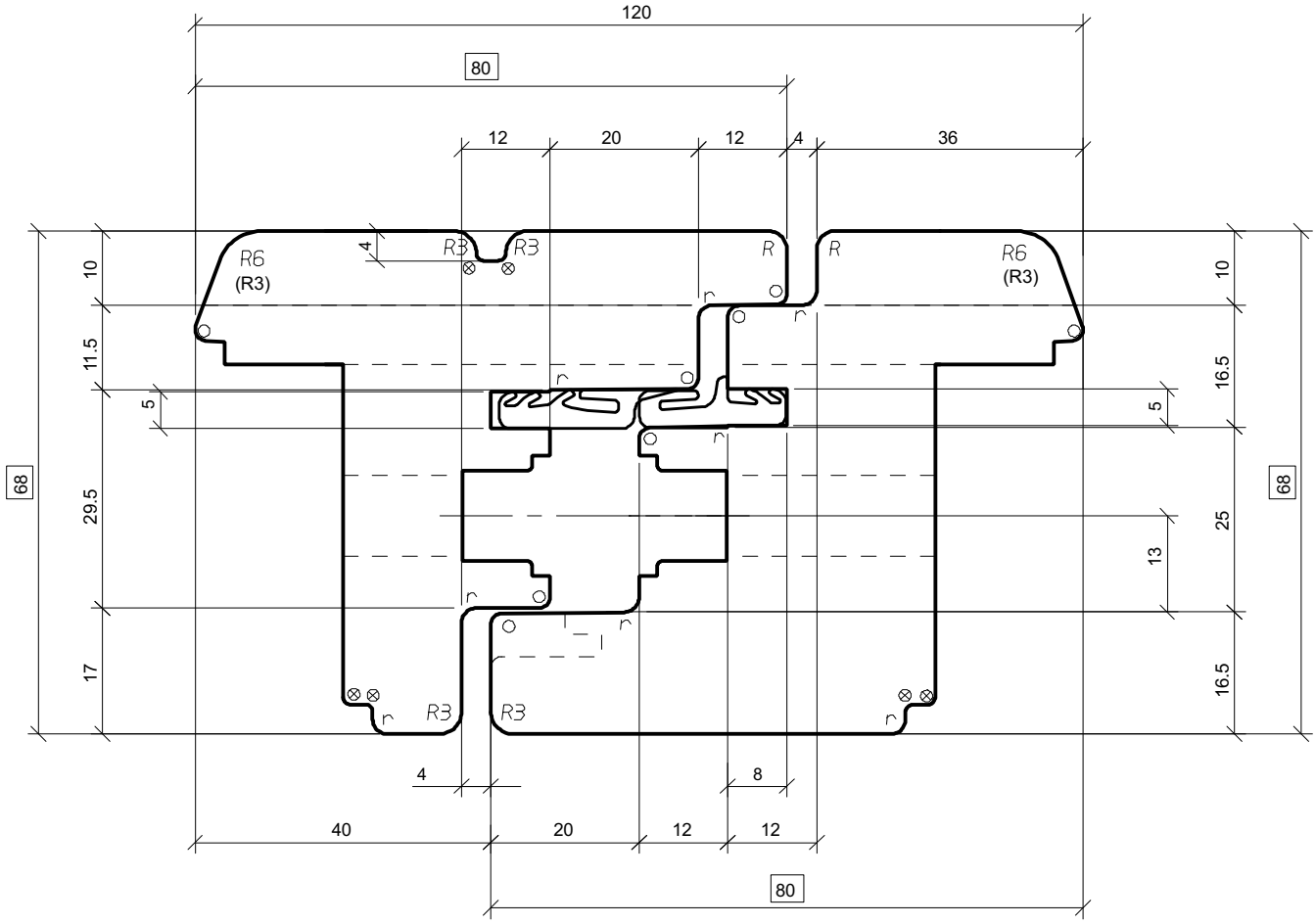

OERTLI	.	.	Maßstab	1:1	A4	Gez.	21.09.20	SEJ
Ers.d: .	IV-FENSTER 68		K-Nr.	1006014		Gepr.	02.10.20	SEI
Ers.f: .	MITTELPARTIE		K-Name	LÄMMERMANN				
.	INTEGRIERTE SCHLAGLEISTE		SD 0853626 001 01 A					

= Schleifzugabe
= 0.5 mm
= 0.5x45°
= 1 x45°
= 1.5x45°
= 2 x45°
= R 0.5
= R 1
= R 1.5
= R 2
= R 2.5

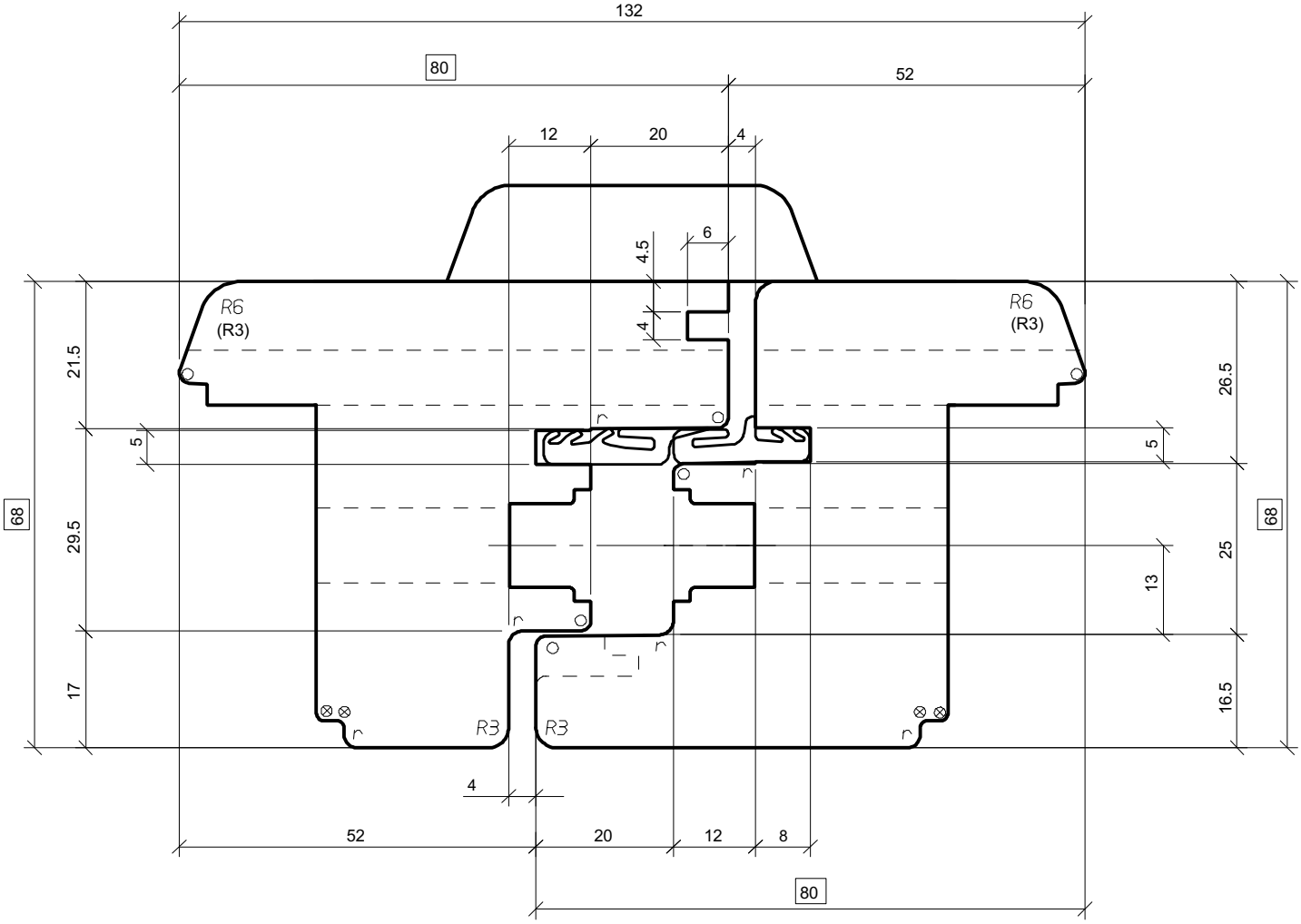

OERTLI	.	.	Maßstab	1:1	A4	Gez. 21.09.20 SEJ
Ers.d: .	IV-FENSTER 68		K-Nr.	1006014		Gepr. 02.10.20 SEI
Ers.f: .	MITTELPARTIE		K-Name	LÄMMERMANN		
.	MIT SCHLAGLEISTE		SD 0853626 002 01 A			

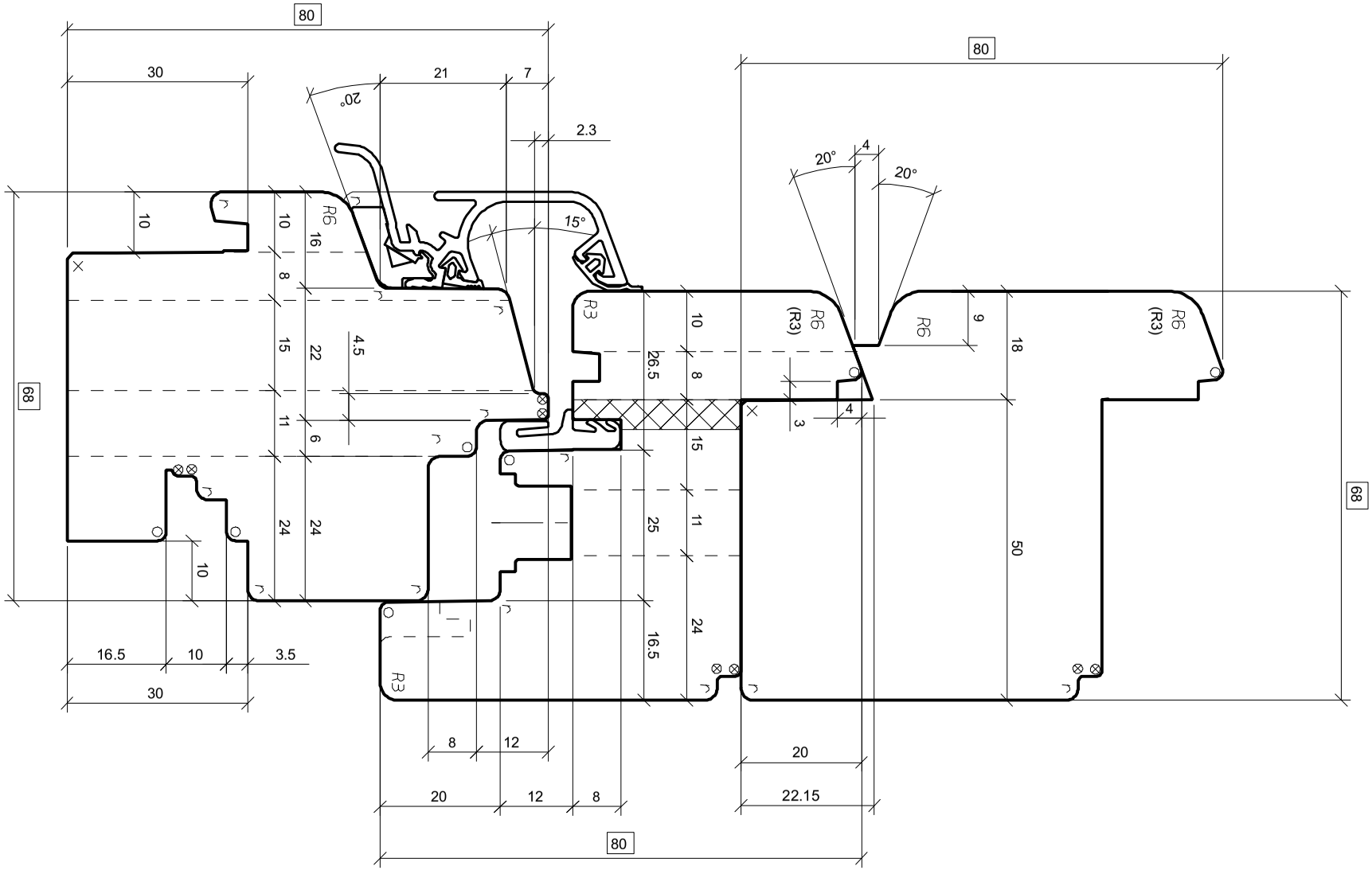

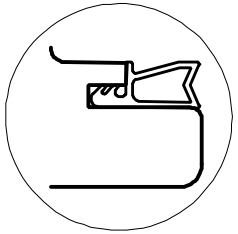

UEBERSCHLAGDICHTUNG

= Schleifzugabe
= 0.5 mm
= 0.5x45°
= 1 x45°
= 1.5x45°
= 2 x45°
= R 0.5
= R 1
= R 1.5
= R 2
= R 2.5

OERTLI	.	.	Maßstab	1:1	A4	Gez. 21.09.20 SEJ
Ers.d: .	IV FENSTER 68		K-Nr.	1006014		Gepr. 02.10.20 SEI
Ers.f: .	ELEMENTBAU		K-Name	LÄMMERMANN		
.	FLUEGEL GEGENPROFIL		SD 0853626 003 01 A			

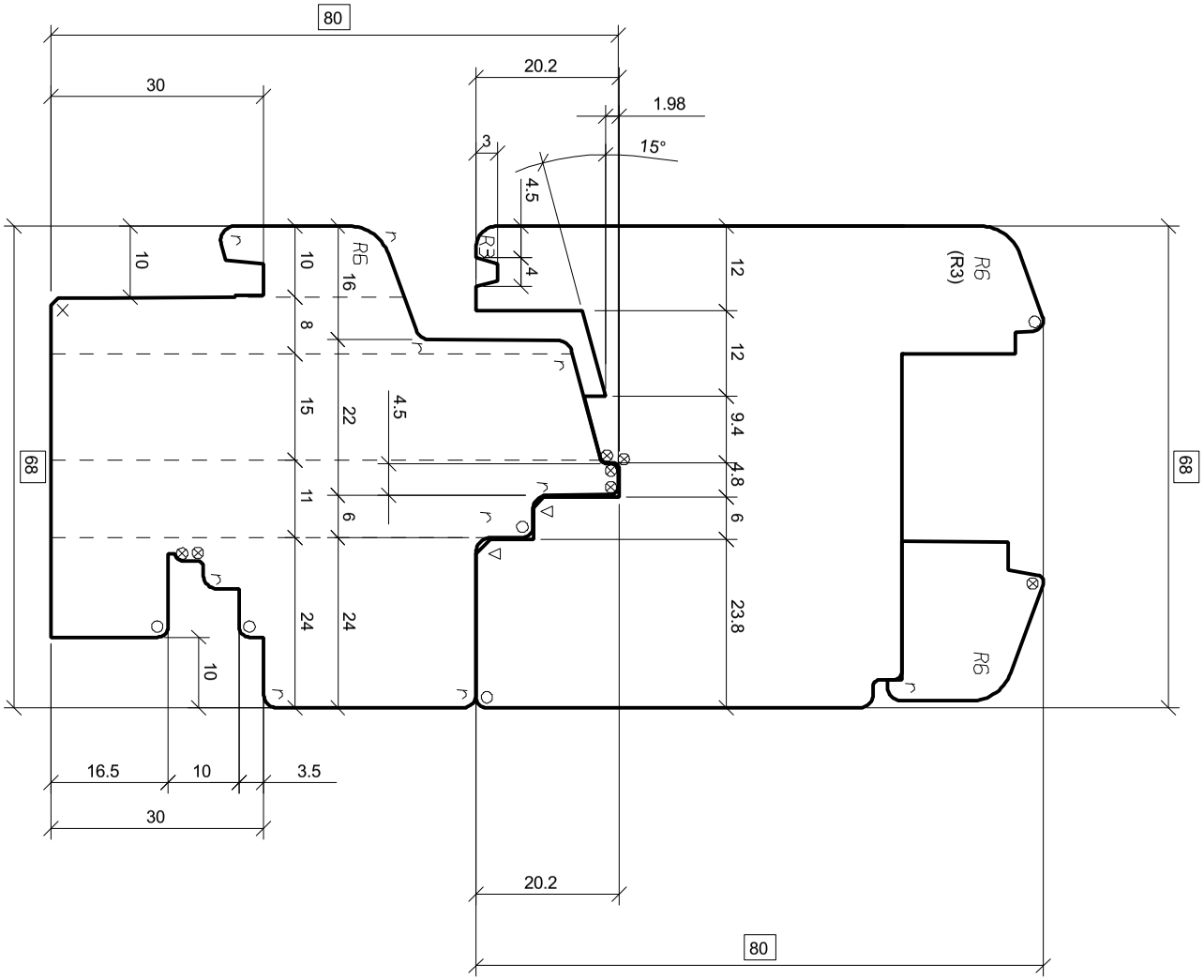

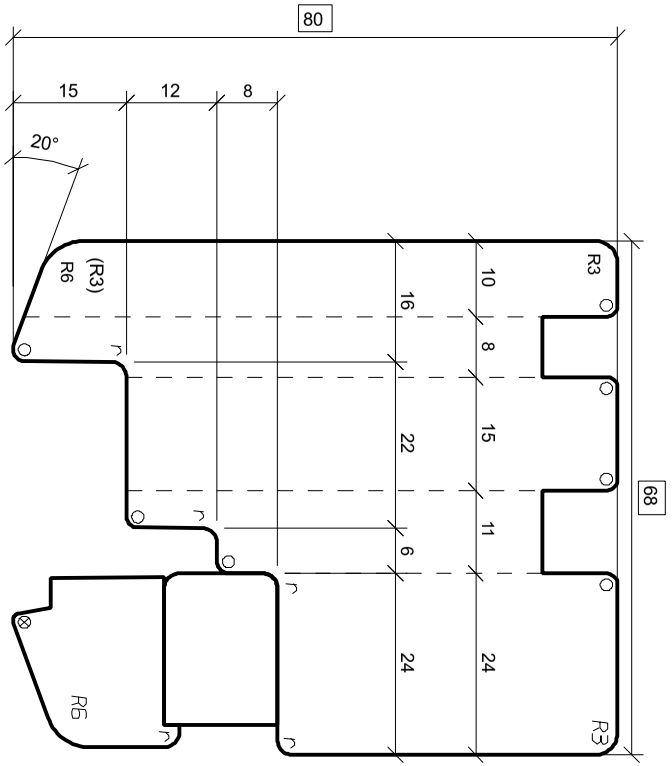

= Schleifzugabe
= 0.5 mm
= 0.5x45°
= 1 x45°
= 1.5x45°
= 2 x45°
= R 0.5
= R 1
= R 1.5
= R 2
= R 2.5

OERTLI

Ers.d: .
Ers.f: .

IV FENSTER 68
RAHMEN FESTVERGLASUNG

Maßstab	1:1	A4	Gez.	21.09.20	SEJ
K-Nr.	1006014		Gepr.	02.10.20	SEI
K-Name	LÄMMERMANN				

SD 0853626 004 01 A

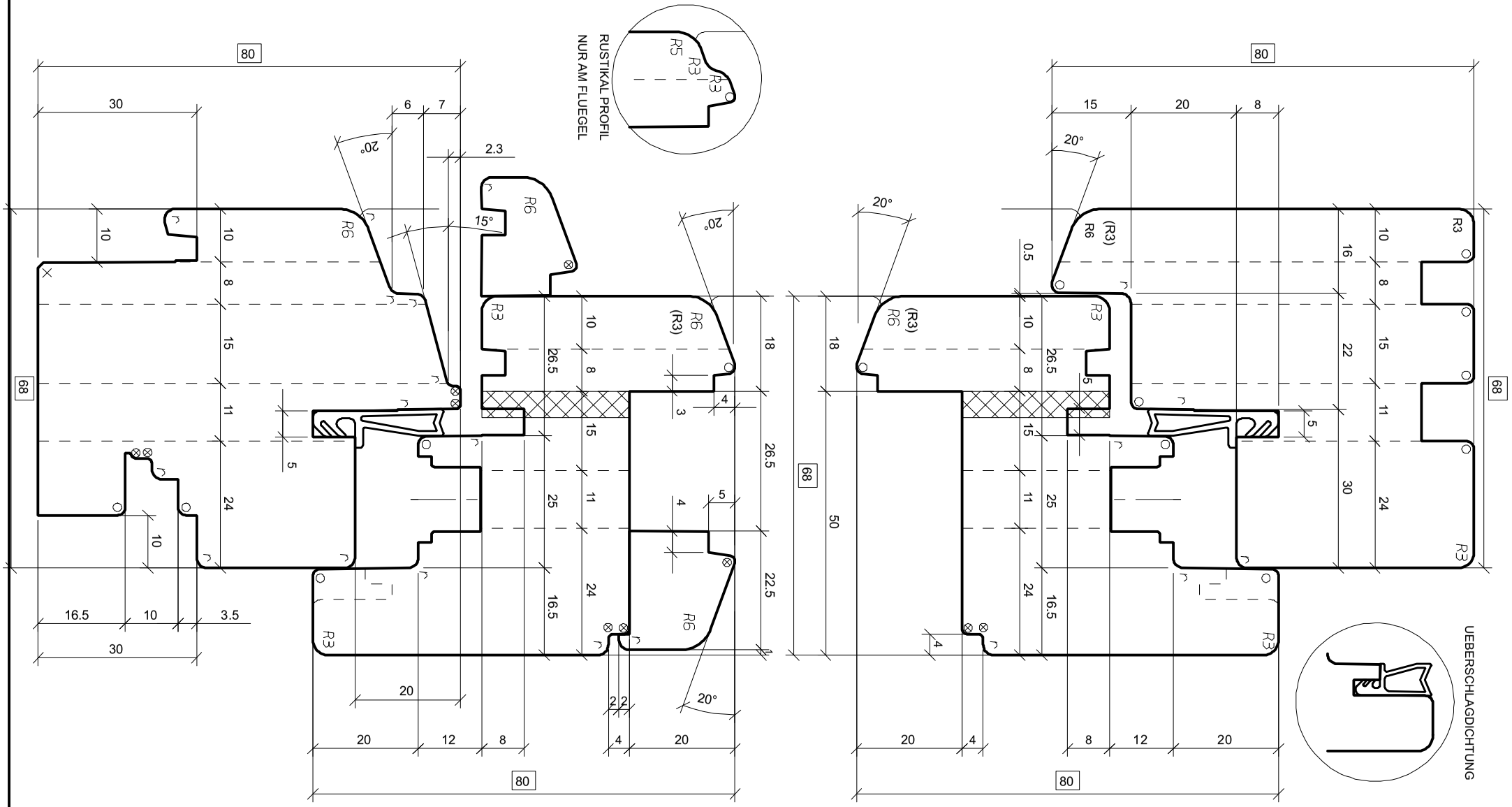

= Schleifzugabe
= 0.5 mm
= 0.5x45°
= 1 x45°
= 1.5x45°
= 2 x45°
= R 0.5
= R 1
= R 1.5
= R 2
= R 2.5

OERTLI

Ers.d: .
Ers.f: .

IV FENSTER 68
OHNE REGENSCHINE
MIT RAHMENDICHTUNG

Maßstab	1:1	A4	Gez.	21.09.20	SEJ
K-Nr.	1006014		Gepr.	02.10.20	SEI
K-Name	LÄMMERMANN				

SD 0853626 005 01 A

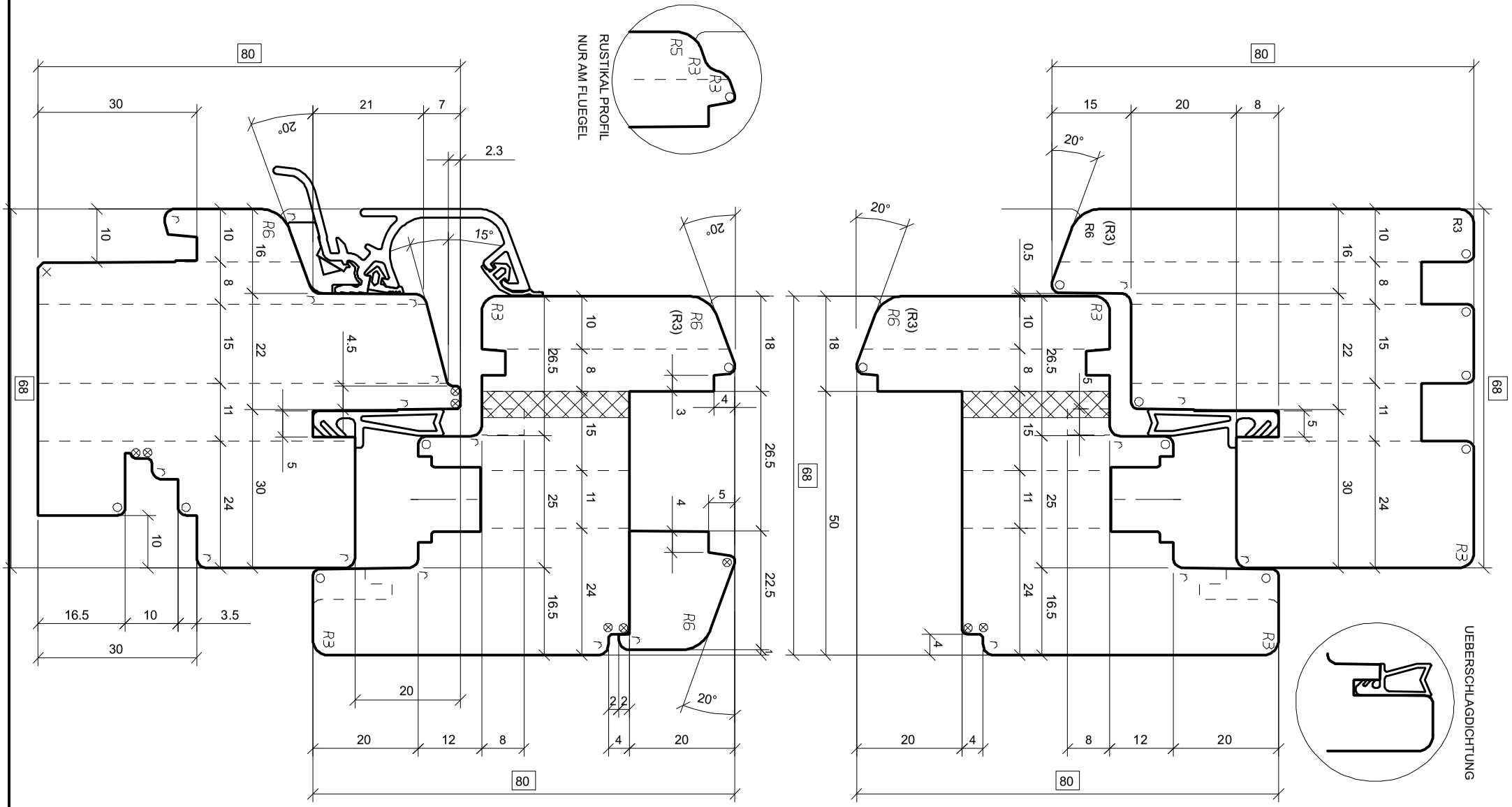

= Schleifzugabe
= 0.5 mm
= 0.5x45°
= 1 x45°
= 1.5x45°
= 2 x45°
= R 0.5
= R 1
= R 1.5
= R 2
= R 2.5

OERTLI

Ers.d: .
Ers.f: .

IV FENSTER 68
MIT RAHMENDICHTUNG
REGENSCHINE: ALTO NOVA

Maßstab	1:1	A4	Gez.	21.09.20	SEJ
K-Nr.	1006014		Gepr.	02.10.20	SEI
K-Name	LÄMMERMANN				

SD 0853626 006 01 A

= Schleifzugabe
= 0.5 mm
= 0.5x45°
= 1 x45°
= 1.5x45°
= 2 x45°
= R 0.5
= R 1
= R 1.5
= R 2
= R 2.5

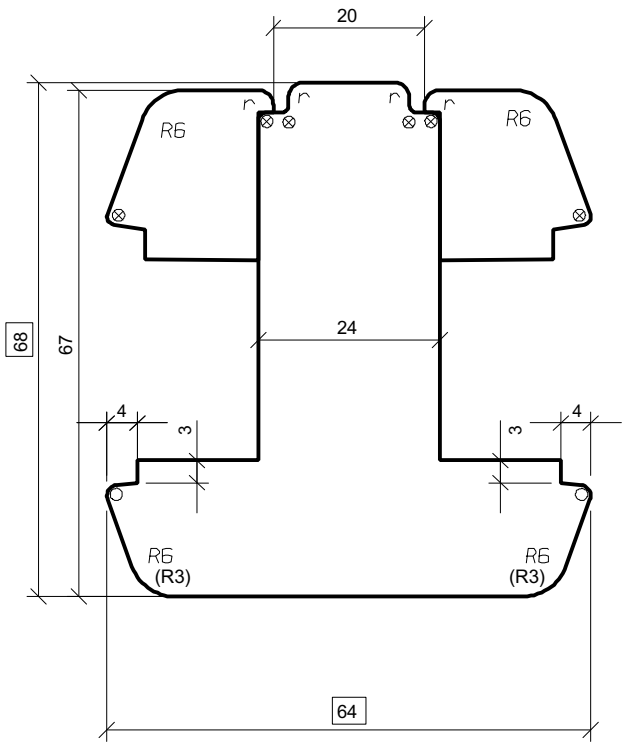

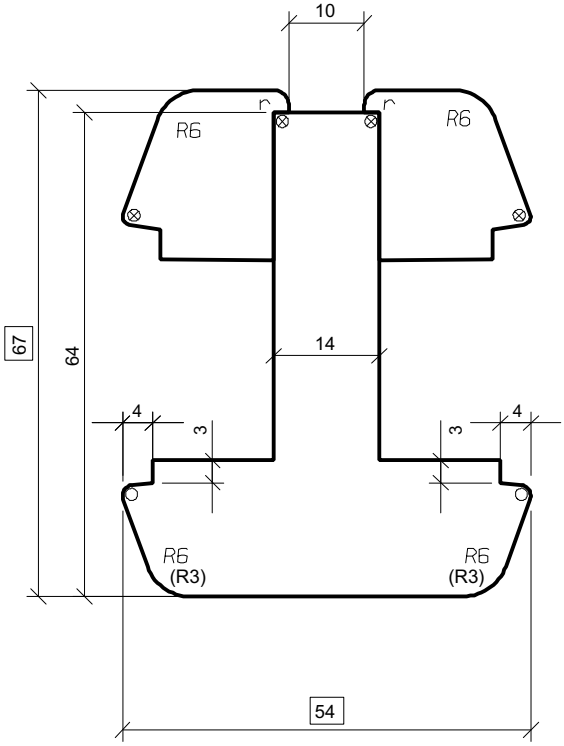

Maßstab	1:1	A4	Gez.	22.09.20	SEJ
K-Nr.	1006014		Gepr.	02.10.20	SEI
K-Name	LÄMMERMANN				

SD 0853626 007 01 A

OERTLI

Ers.d: .
Ers.f: .

IV FENSTER 68
GLASTEILENDE SPROSSEN

= Schleifzugabe
= 0.5 mm
= 0.5x45°
= 1 x45°
= 1.5x45°
= 2 x45°
= R 0.5
= R 1
= R 1.5
= R 2
= R 2.5

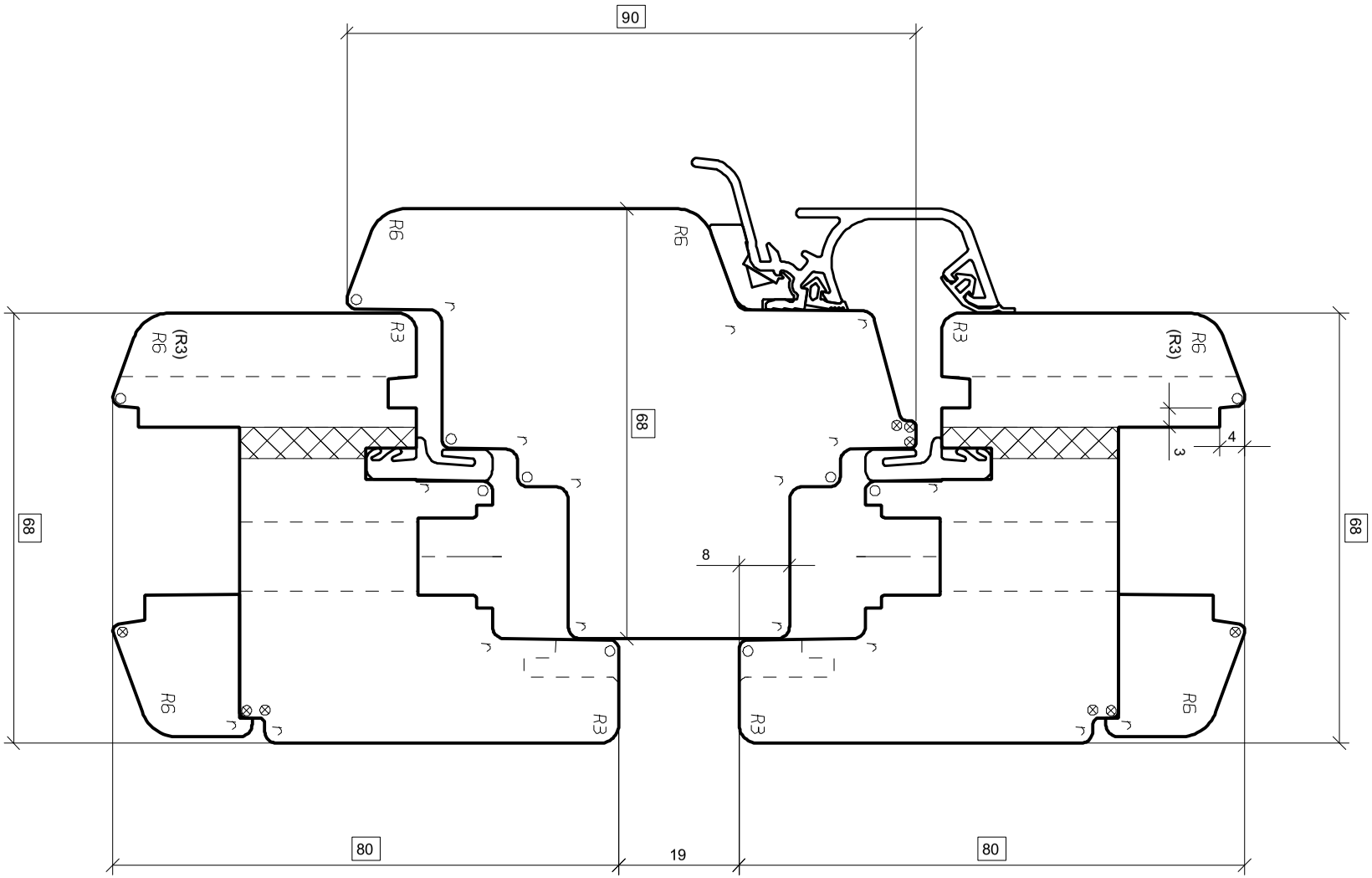

OERTLI	.	.	Maßstab	1:1	A4	Gez.	22.09.20	SEJ
Ers.d: .	IV FENSTER 68		K-Nr.	1006014		Gepr.	02.10.20	SEI
Ers.f: .	KAEMPFER MIT REGENSCHIENE		K-Name	LÄMMERMANN				
.	.		SD 0853626 008 01 A					

= Schleifzugabe
= 0.5 mm
= 0.5x45°
= 1 x45°
= 1.5x45°
= 2 x45°
= R 0.5
= R 1
= R 1.5
= R 2
= R 2.5

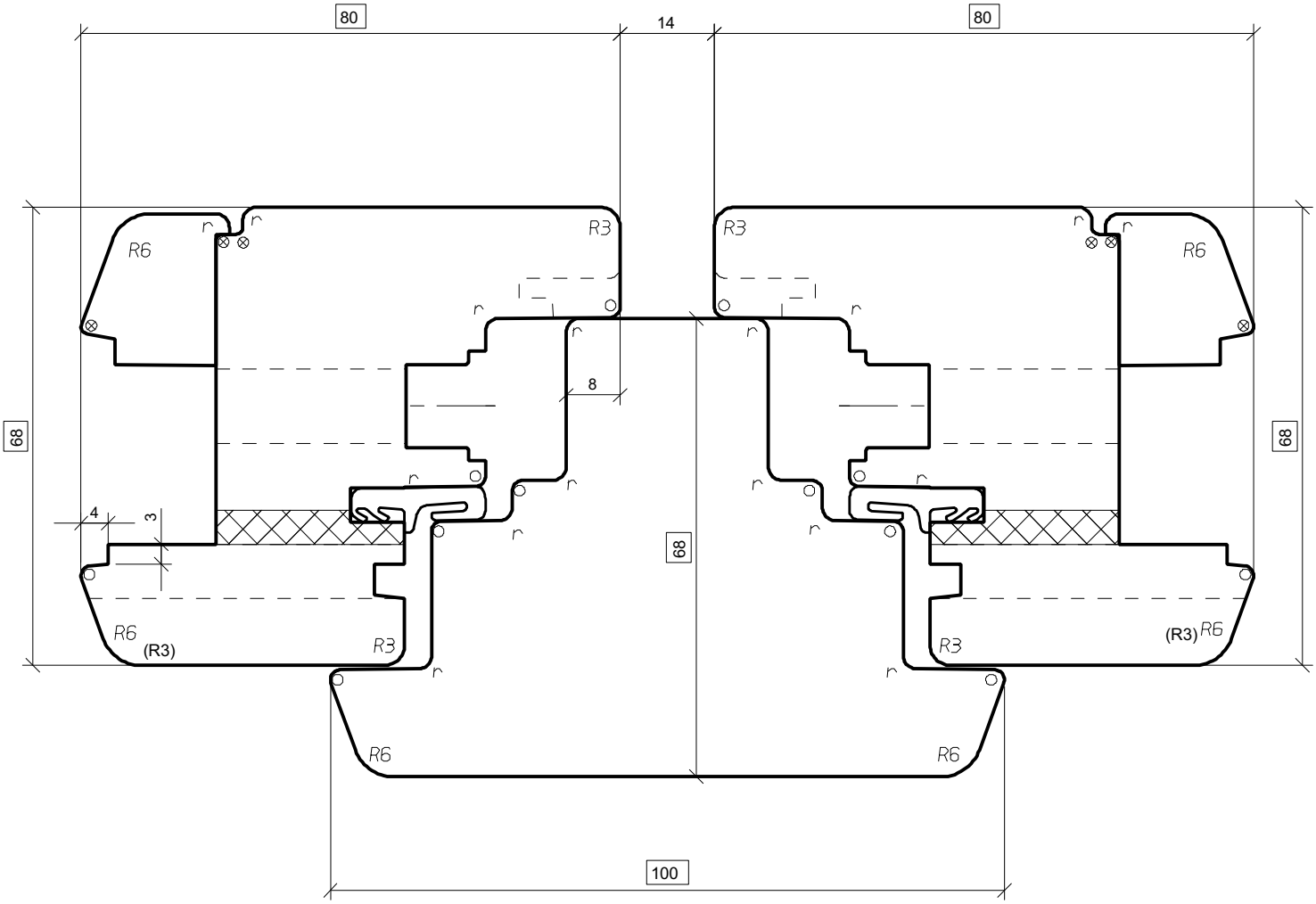

OERTLI	.	.	Maßstab	1:1	A4	Gez.	22.09.20	SEJ
Ers.d: .	**IV FENSTER 68**		K-Nr.	1006014		Gepr.	02.10.20	SEI
Ers.f: .	**SETZHOLZ**		K-Name	LÄMMERMANN				
.	.		**SD 0853626 009 01 A**					

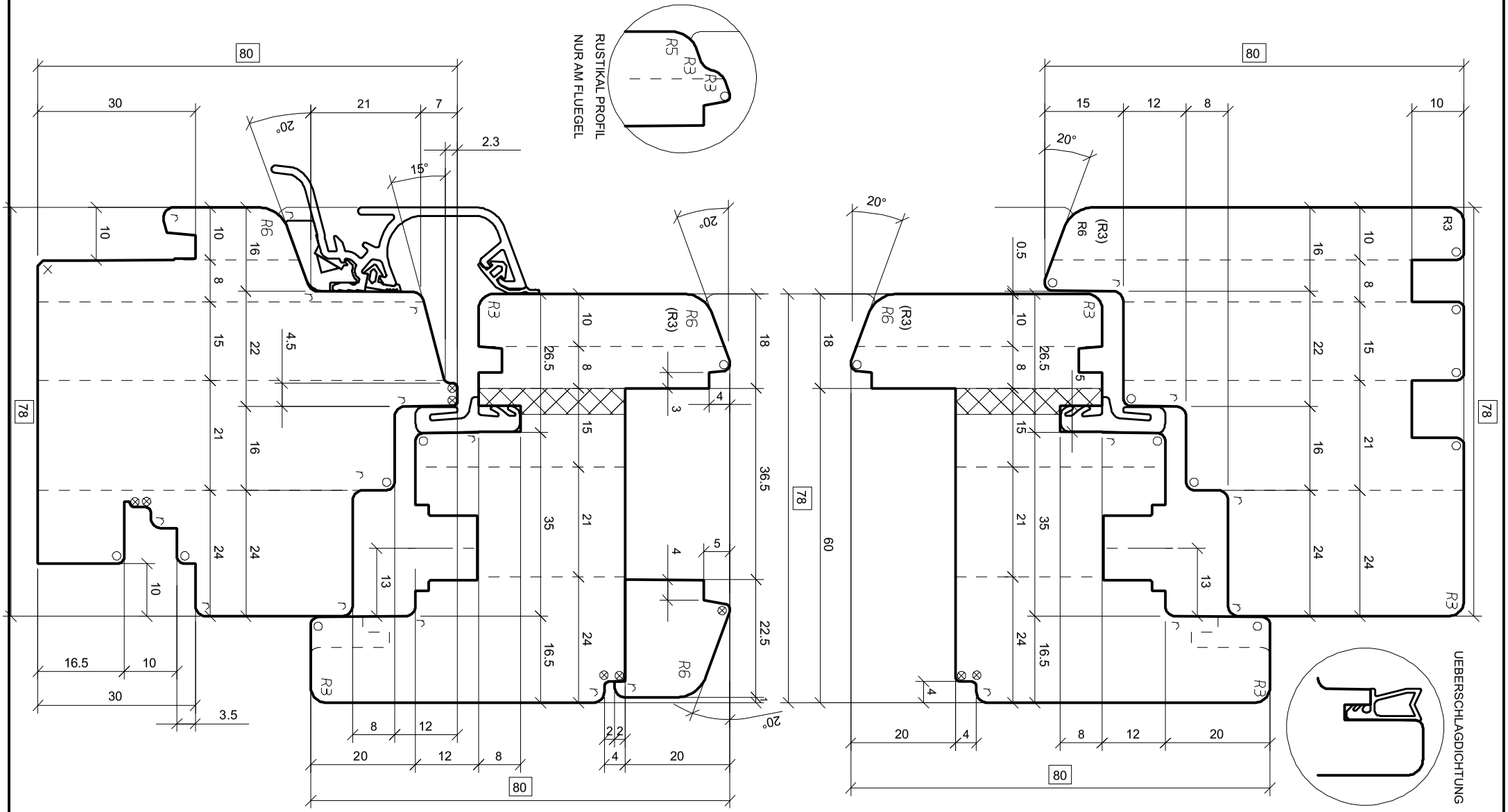

= Schleifzugabe
= 0.5 mm
= 0.5x45°
= 1 x45°
= 1.5x45°
= 2 x45°
= R 0.5
= R 1
= R 1.5
= R 2
= R 2.5

OERTLI

Ers.d: .
Ers.f: .

IV FENSTER 78
ELEMENTBAU
REGENSCHIENE: ALTO NOVA

Maßstab	1:1	A4	Gez.	22.09.20	SEJ
K-Nr.	1006014		Gepr.	02.10.20	SEI
K-Name	LÄMMERMANN				

SD 0853626 020 01 A

= Schleifzugabe
= 0.5 mm
= 0.5x45°
= 1 x45°
= 1.5x45°
= 2 x45°
= R 0.5
= R 1
= R 1.5
= R 2
= R 2.5

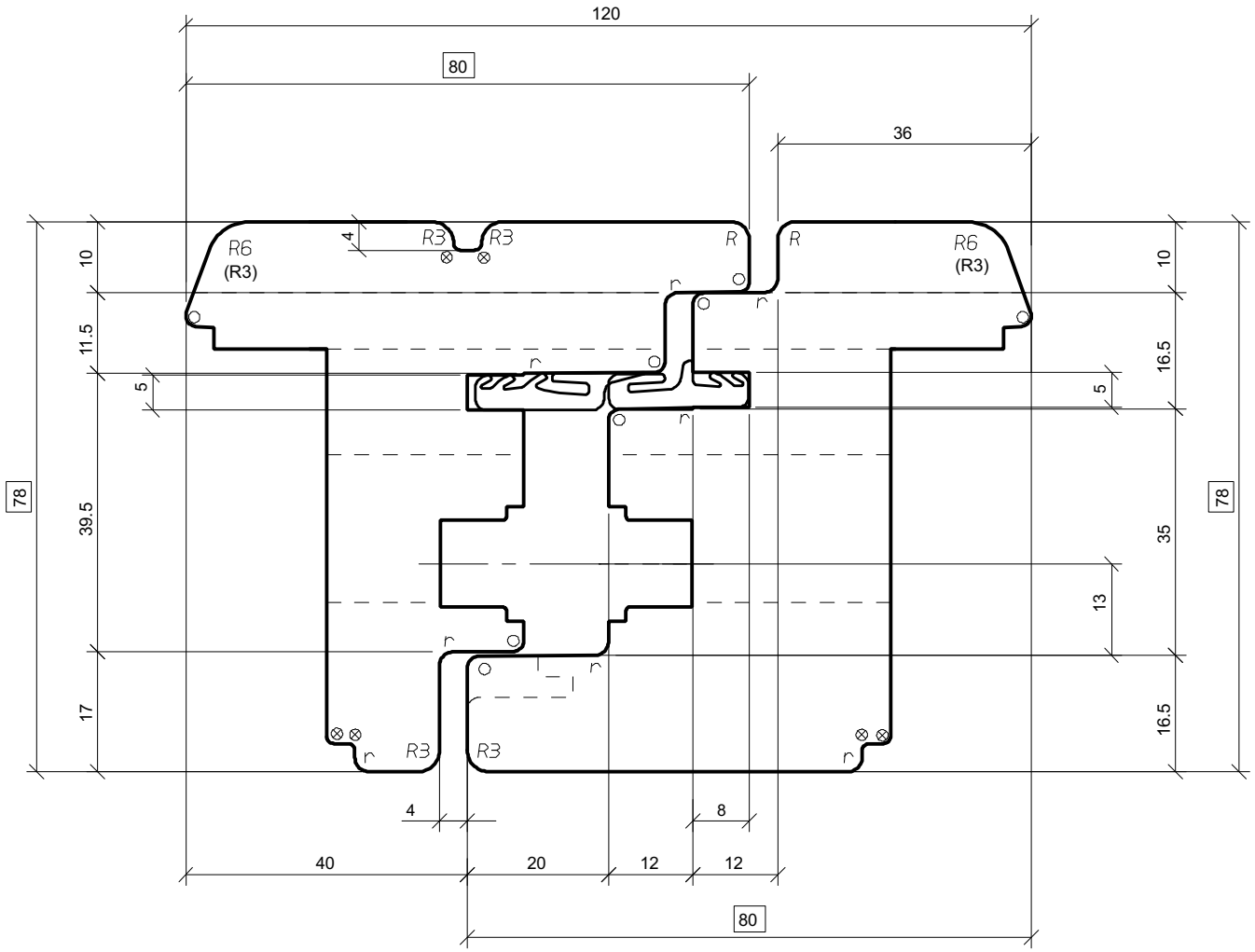

OERTLI	.	.	Maßstab	1:1	A4	Gez.	22.09.20	SEJ
Ers.d: .	IV-FENSTER 78		K-Nr.	1006014		Gepr.	02.10.20	SEI
Ers.f: .	MITTELPARTIE		K-Name	LÄMMERMANN				
.	INTEGRIERTE SCHLAGLEISTE		SD 0853626 021 01 A					

= Schleifzugabe
= 0.5 mm
= 0.5x45°
= 1 x45°
= 1.5x45°
= 2 x45°
= R 0.5
= R 1
= R 1.5
= R 2
= R 2.5

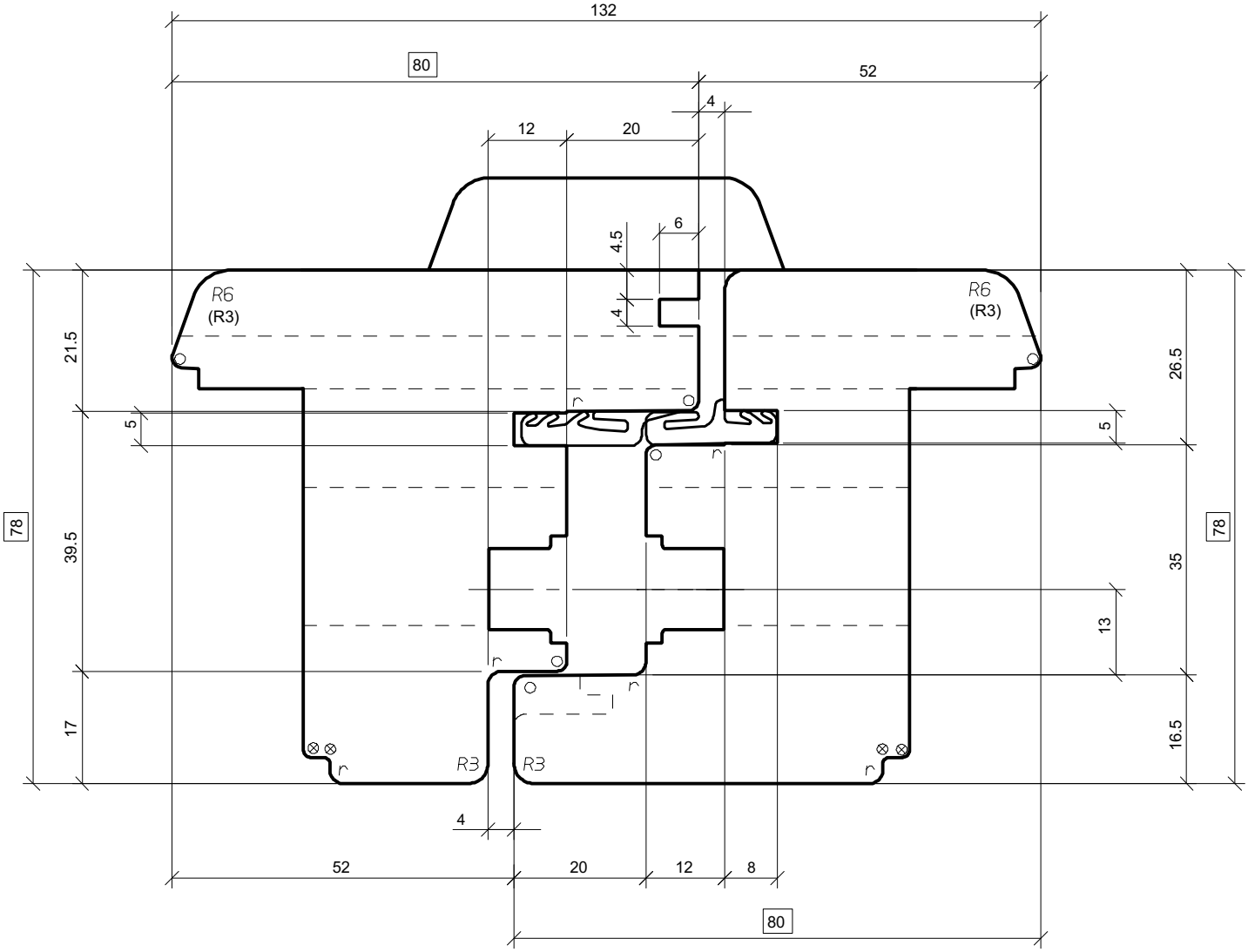

OERTLI	.	.	Maßstab	1:1	A4	Gez.	22.09.20	SEJ
Ers.d: .	IV-FENSTER 78		K-Nr.	1006014		Gepr.	02.10.20	SEI
Ers.f: .	MITTELPARTIE		K-Name	LÄMMERMANN				
.	MIT SCHLAGLEISTE		SD 0853626 022 01 A					

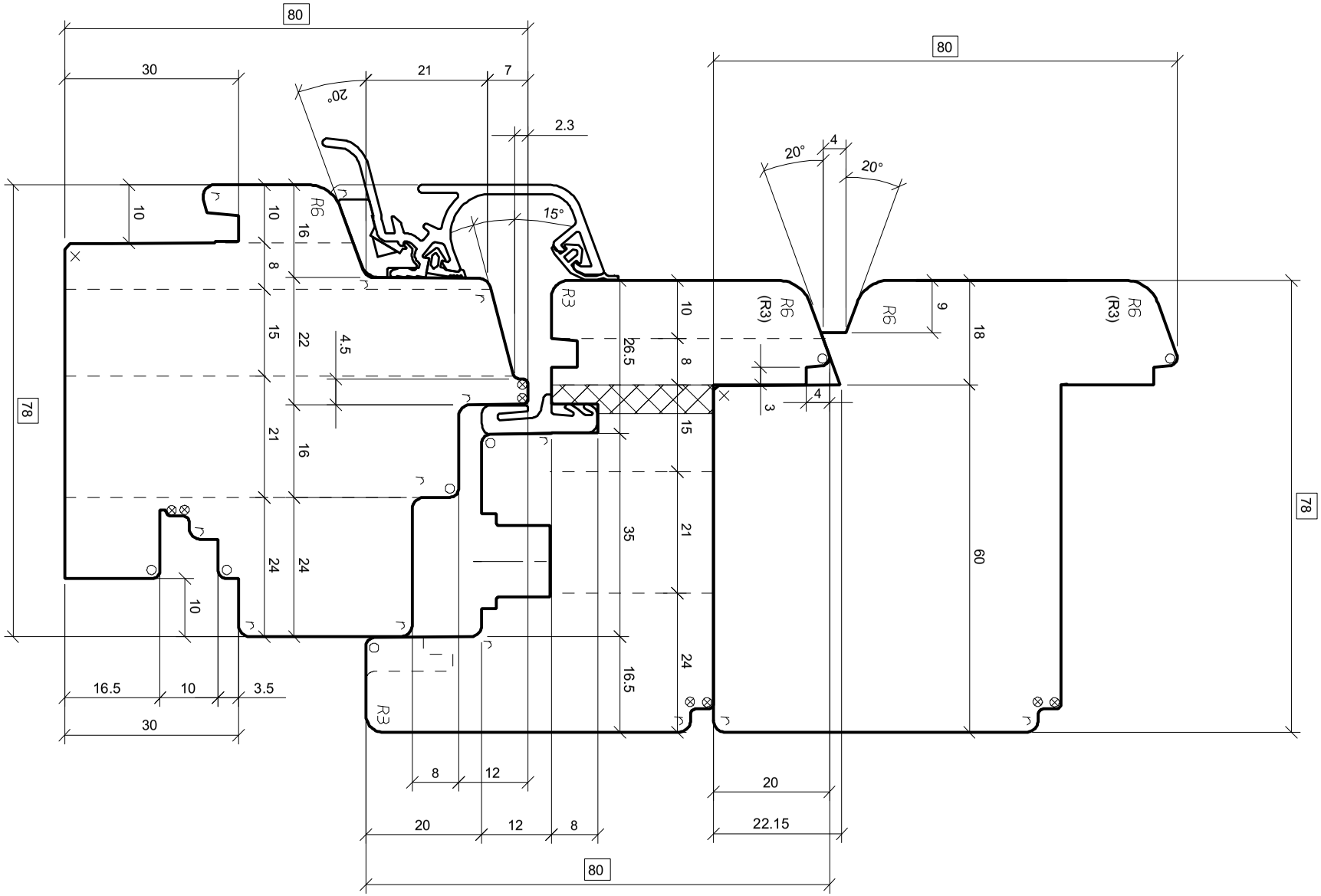

= Schleifzugabe
= 0.5 mm
= 0.5x45°
= 1 x45°
= 1.5x45°
= 2 x45°
= R 0.5
= R 1
= R 1.5
= R 2
= R 2.5

OERTLI

Ers.d: .
Ers.f: .

IV FENSTER 78
ELEMENTBAU
FLUEGEL GEGENPROFIL

Maßstab	1:1	A4	Gez.	22.09.20	SEJ
K-Nr.	1006014		Gepr.	02.10.20	SEI
K-Name	LÄMMERMANN				

SD 0853626 023 01 A

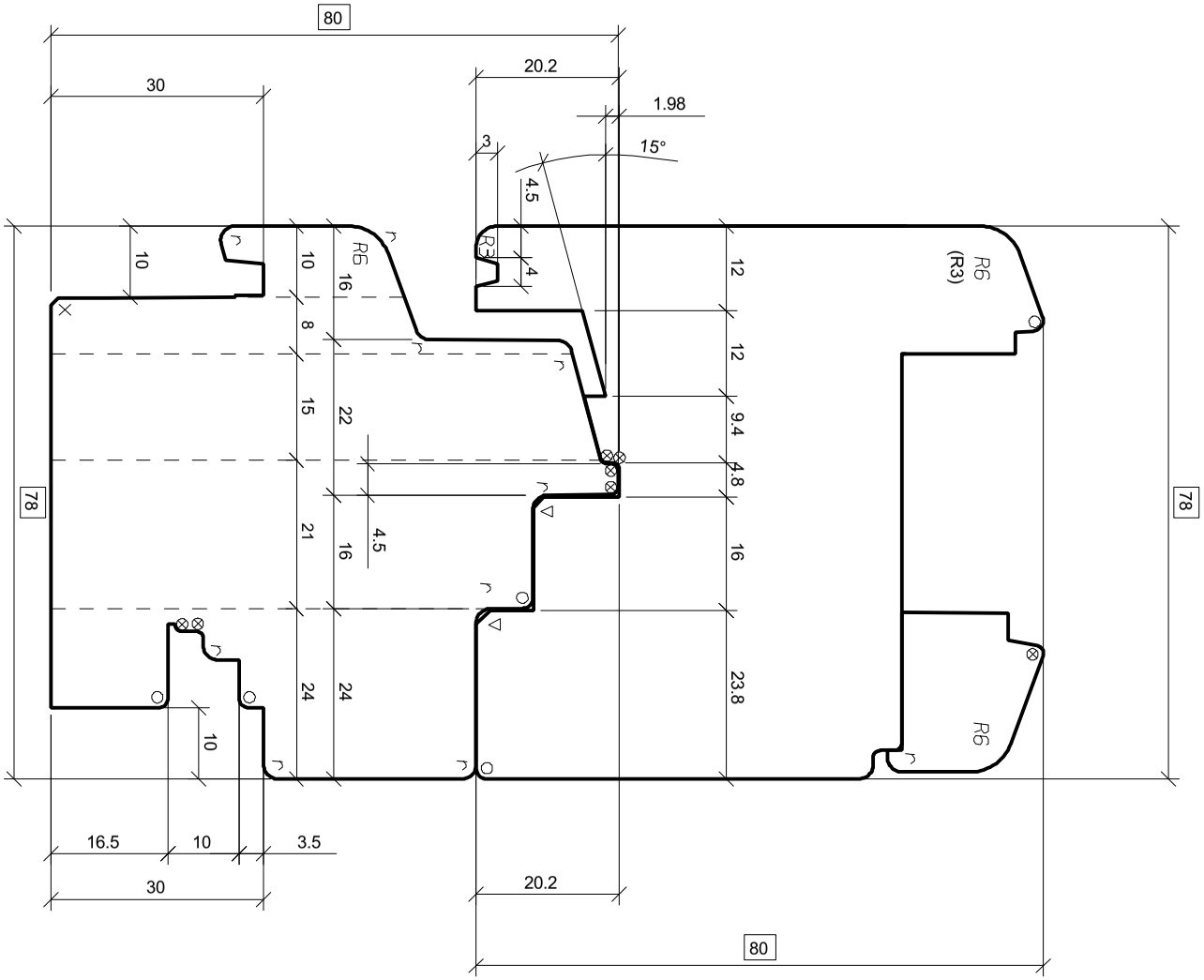

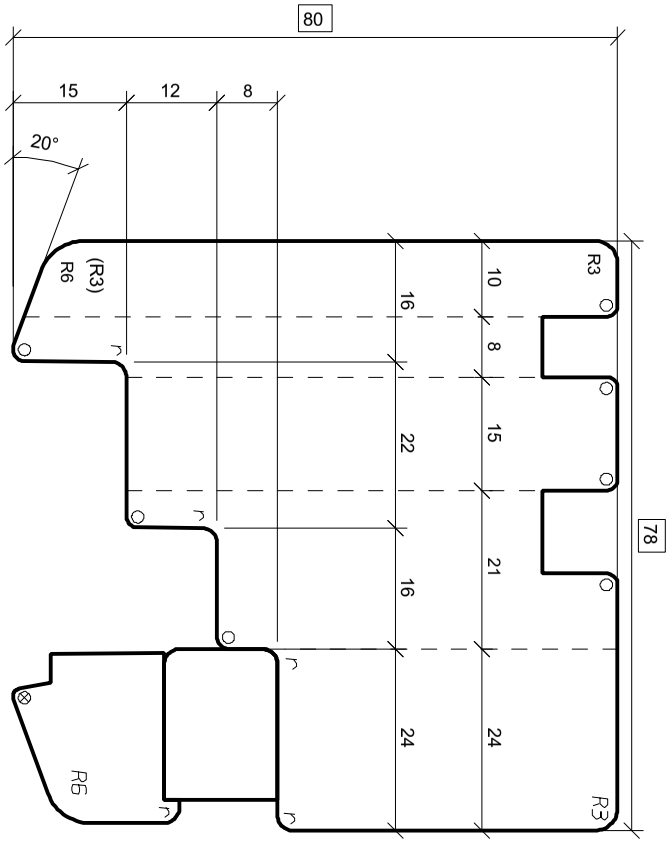

= Schleifzugabe
= 0.5 mm
= 0.5x45°
= 1 x45°
= 1.5x45°
= 2 x45°
= R 0.5
= R 1
= R 1.5
= R 2
= R 2.5

OERTLI

Ers.d: .
Ers.f: .
.

IV FENSTER 78
RAHMEN FESTVERGLASUNG
.

Maßstab	1:1	A4	Gez.	22.09.20	SEJ
K-Nr.	1006014		Gepr.	02.10.20	SEI
K-Name	LÄMMERMANN				

SD 0853626 024 01 A

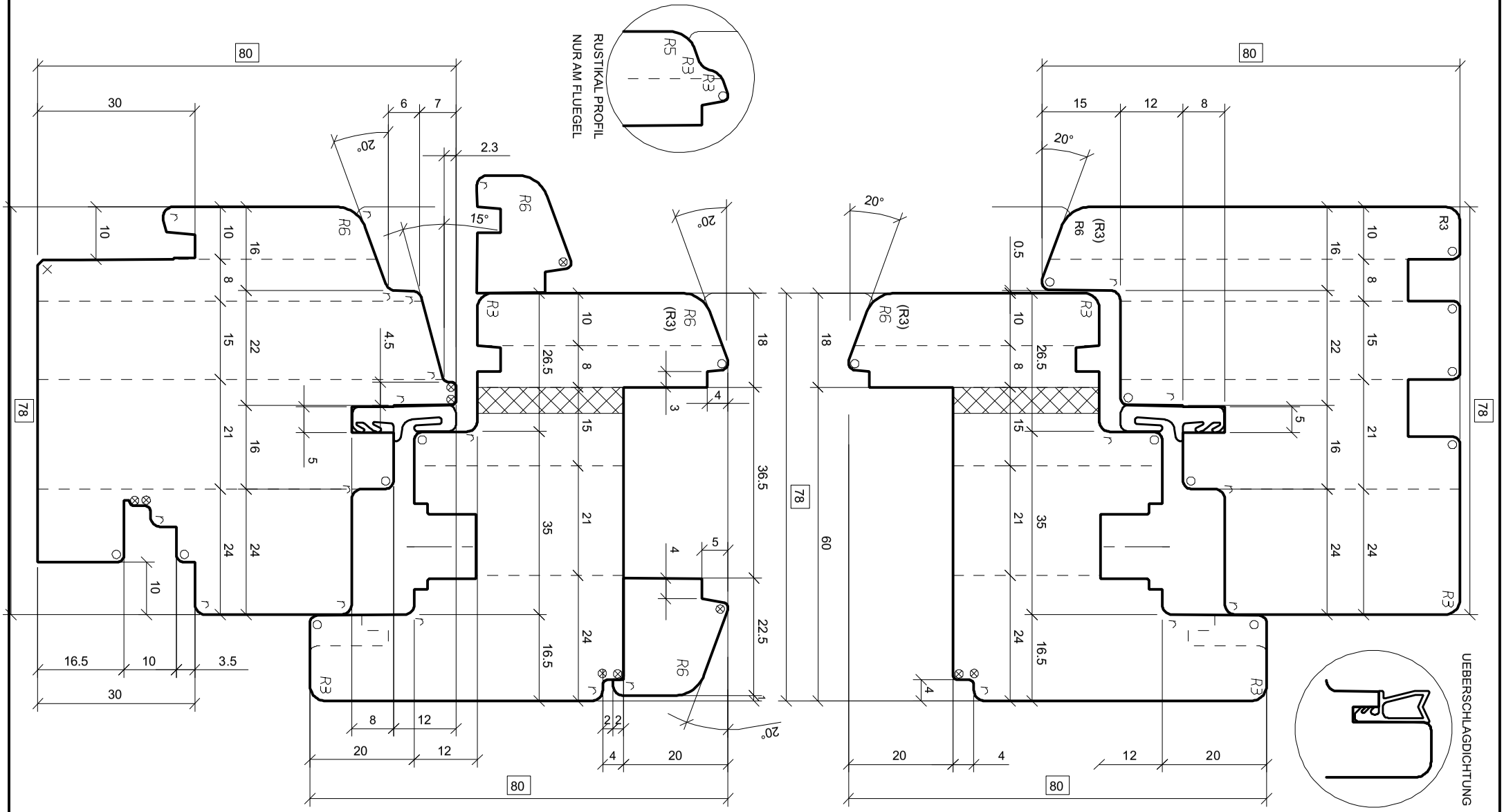

= Schleifzugabe
= 0.5 mm
= 0.5x45°
= 1 x45°
= 1.5x45°
= 2 x45°
= R 0.5
= R 1
= R 1.5
= R 2
= R 2.5

OERTLI

Ers.d: .
Ers.f: .

IV FENSTER 78
OHNE REGENSCHINE
MIT RAHMENDICHTUNG

Maßstab	1:1	A4	Gez.	22.09.20	SEJ
K-Nr.	1006014		Gepr.	02.10.20	SEI
K-Name	LÄMMERMANN				

SD 0853626 025 01 A

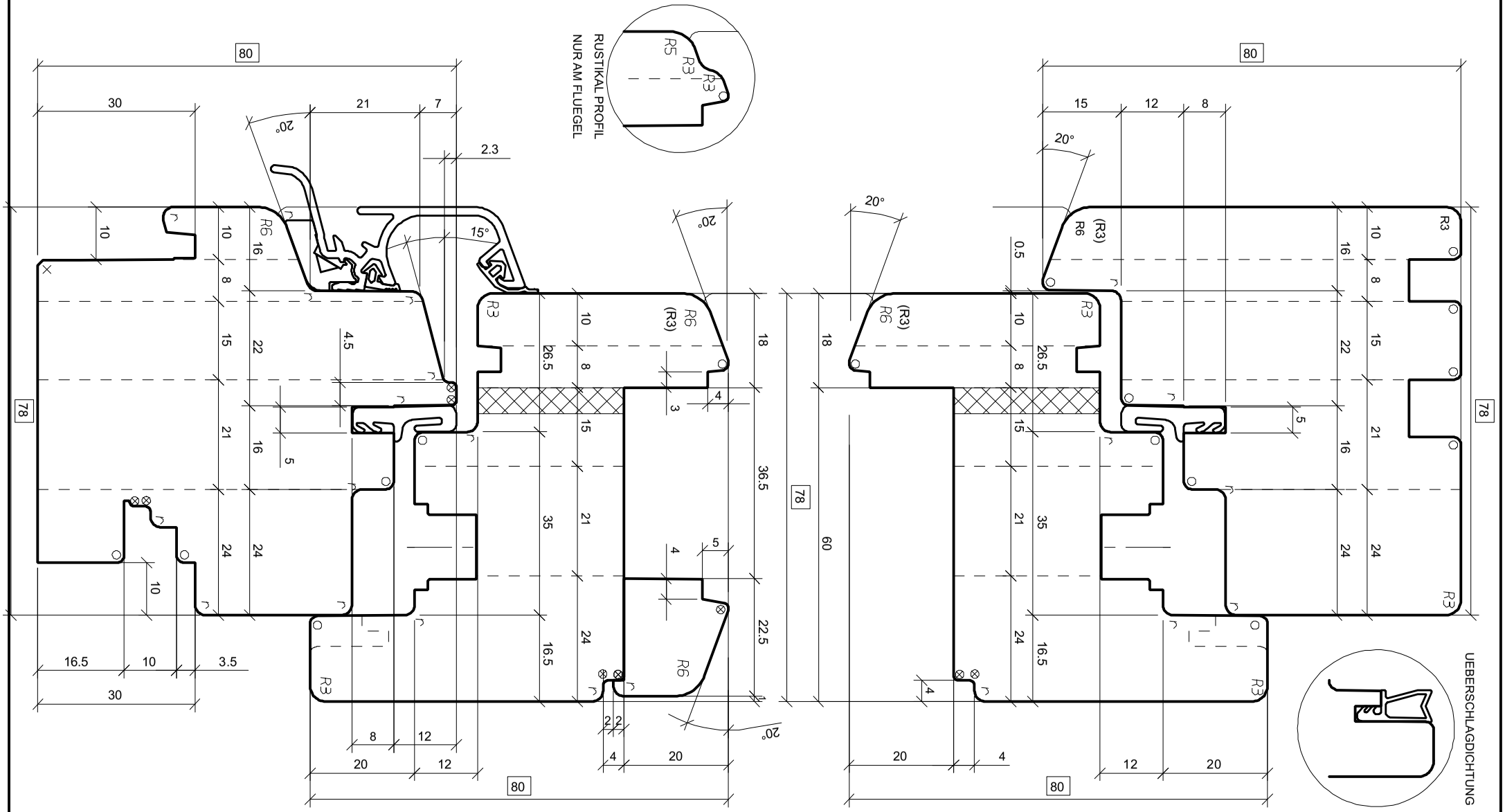

= Schleifzugabe
= 0.5 mm
= 0.5x45°
= 1 x45°
= 1.5x45°
= 2 x45°
= R 0.5
= R 1
= R 1.5
= R 2
= R 2.5

OERTLI

Ers.d: .
Ers.f: .

IV FENSTER 78
MIT RAHMENDICHTUNG
REGENSCHINE: ALTO NOVA

Maßstab	1:1	A4	Gez.	22.09.20	SEJ
K-Nr.	1006014		Gepr.	02.10.20	SEI
K-Name	LÄMMERMANN				

SD 0853626 026 01 A

= Schleifzugabe
= 0.5 mm
= 0.5x45°
= 1 x45°
= 1.5x45°
= 2 x45°
= R 0.5
= R 1
= R 1.5
= R 2
= R 2.5

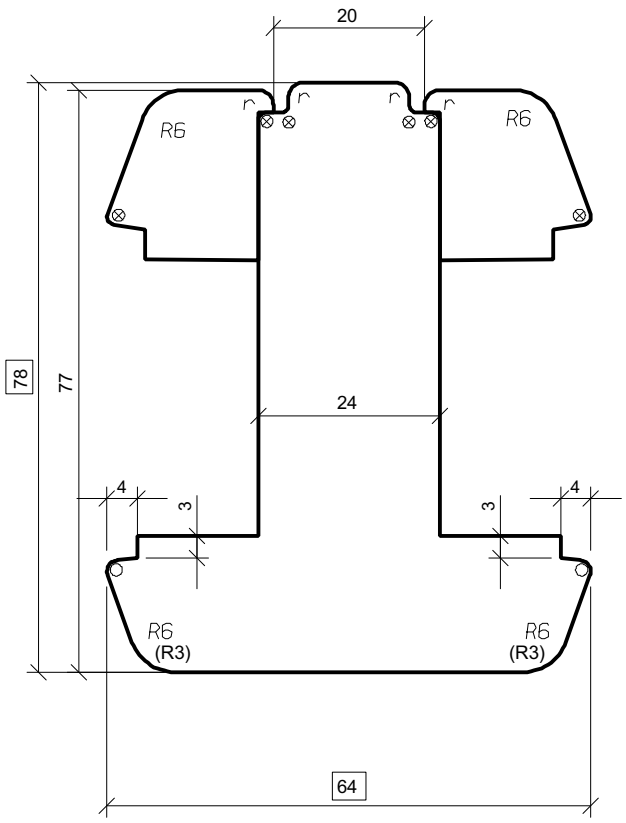

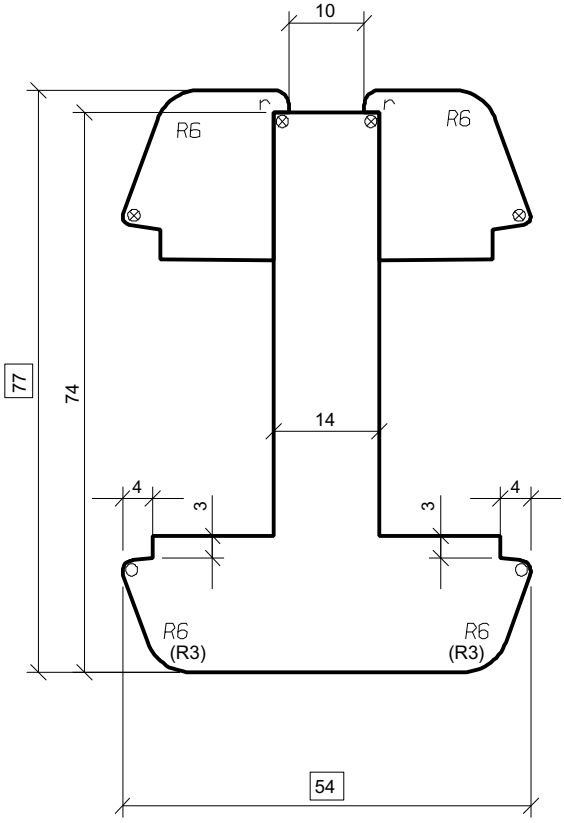

Maßstab	1:1	A4	Gez.	22.09.20	SEJ
K-Nr.	1006014		Gepr.	02.10.20	SEI
K-Name	LÄMMERMANN				

SD 0853626 027 01 A

OERTLI

Ers.d:
Ers.f:

IV FENSTER 78
GLASTEILENDE SPROSSEN

= Schleifzugabe
= 0.5 mm
= 0.5x45°
= 1 x45°
= 1.5x45°
= 2 x45°
= R 0.5
= R 1
= R 1.5
= R 2
= R 2.5

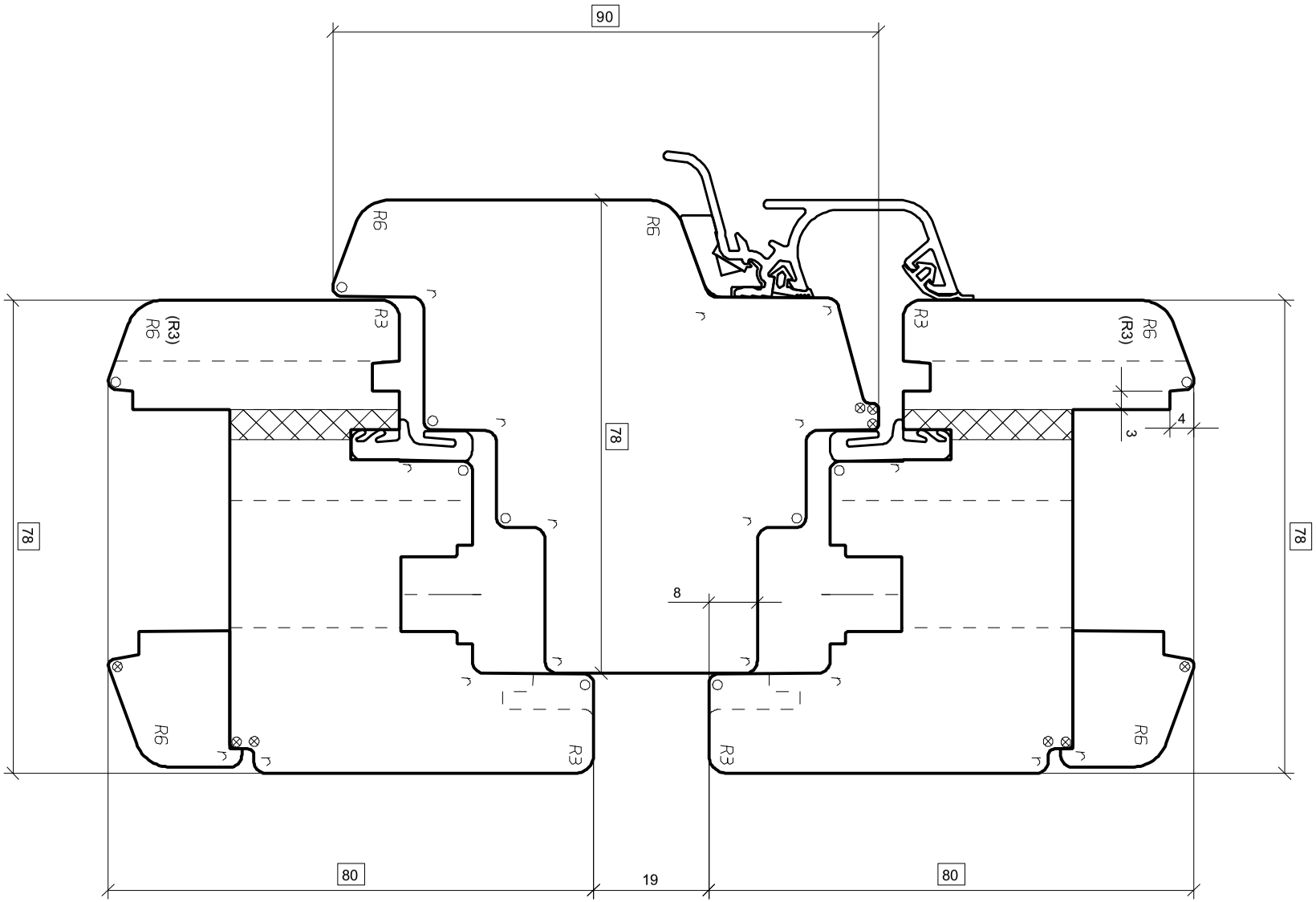

OERTLI	.	.	Maßstab	1:1	A4	Gez.	22.09.20	SEJ
Ers.d: .	IV FENSTER 78		K-Nr.	1006014		Gepr.	02.10.20	SEI
Ers.f: .	KAEMPFER MIT REGENSCHIENE		K-Name	LÄMMERMANN				
.	.		SD 0853626 028 01 A					

= Schleifzugabe
= 0.5 mm
= 0.5x45°
= 1 x45°
= 1.5x45°
= 2 x45°
= R 0.5
= R 1
= R 1.5
= R 2
= R 2.5

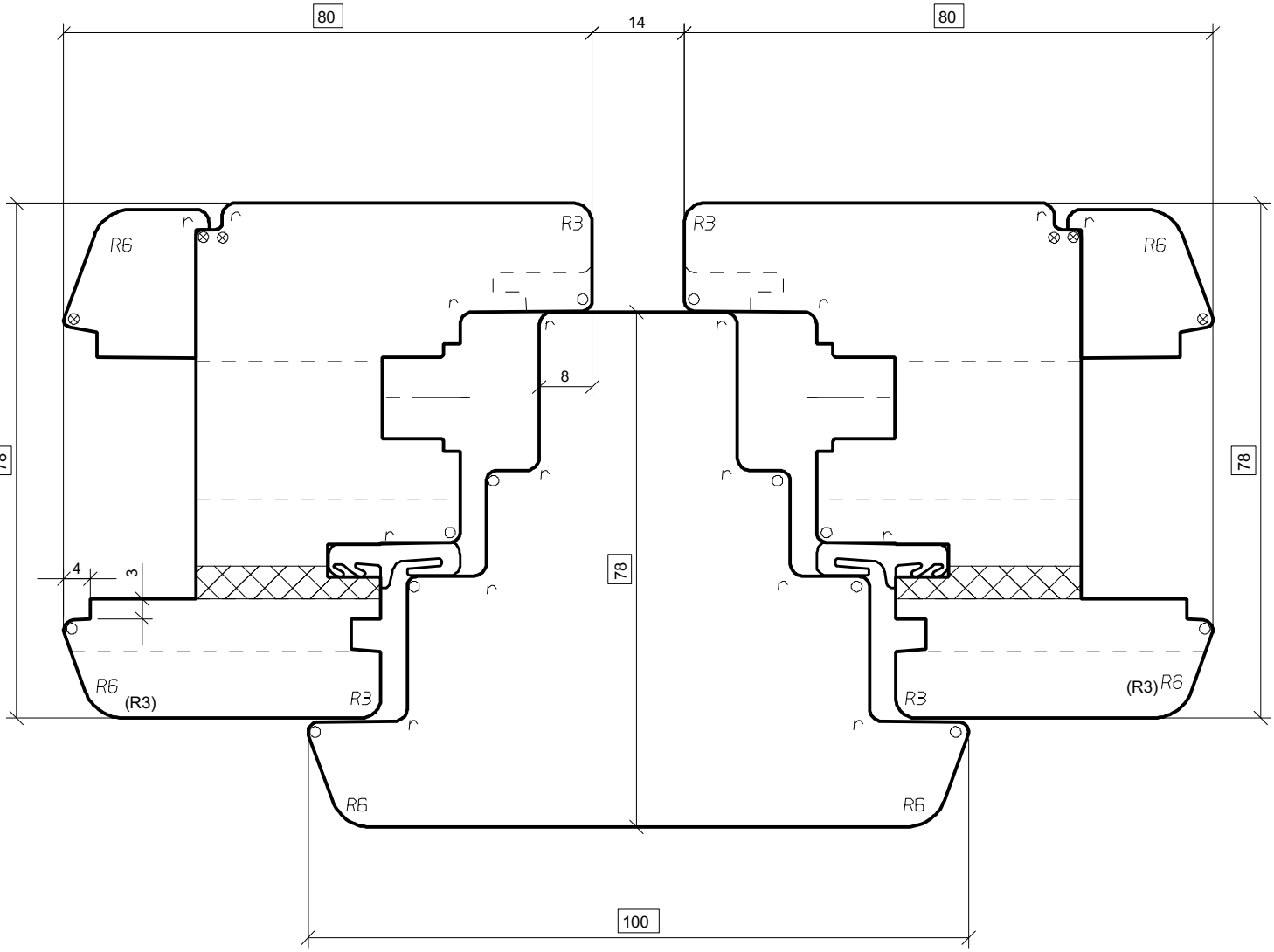

OERTLI	.	.	Maßstab	1:1	A4	Gez.	22.09.20	SEJ
Ers.d: .	**IV FENSTER 78**		K-Nr.	1006014		Gepr.	02.10.20	SEI
Ers.f: .	**SETZHOLZ**		K-Name	LÄMMERMANN				
.	.		**SD 0853626 029 01 A**					