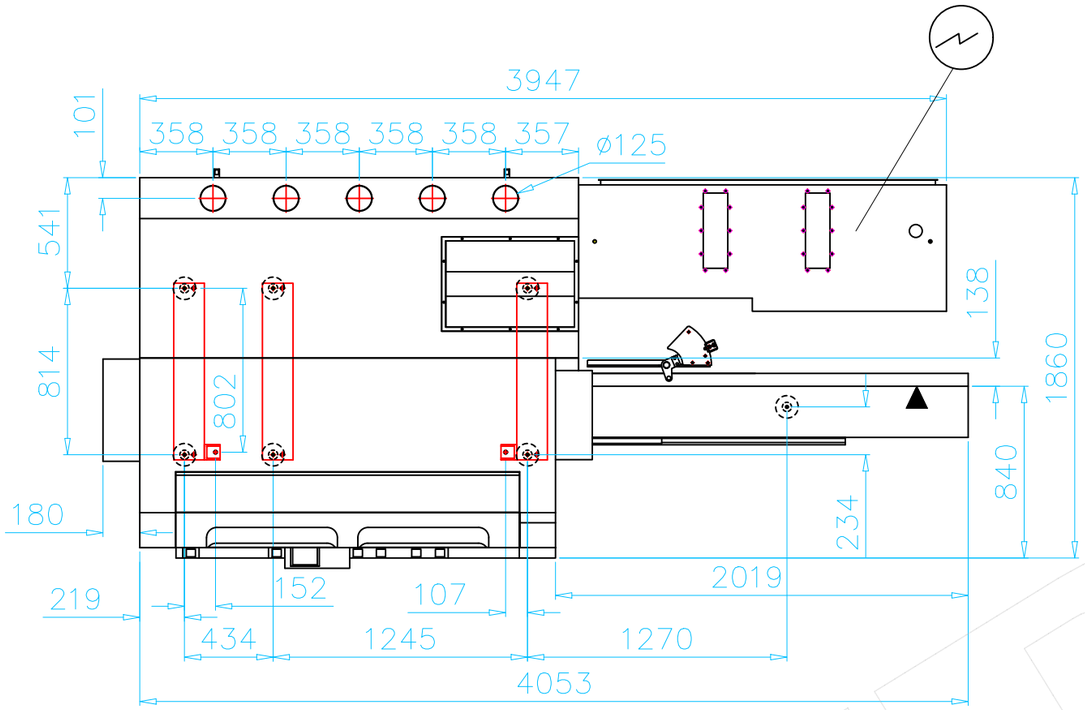

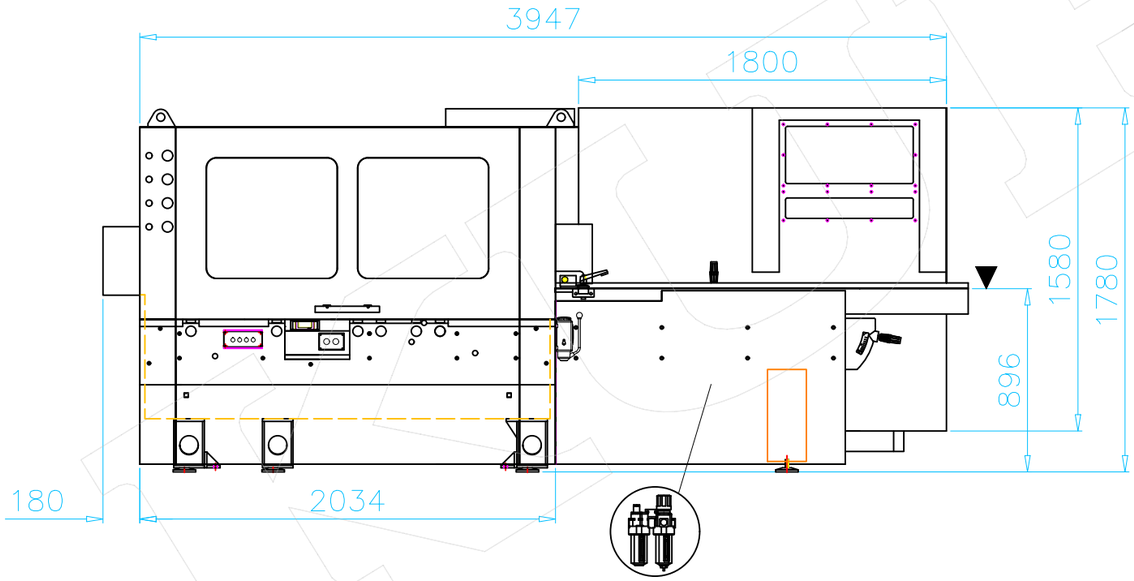

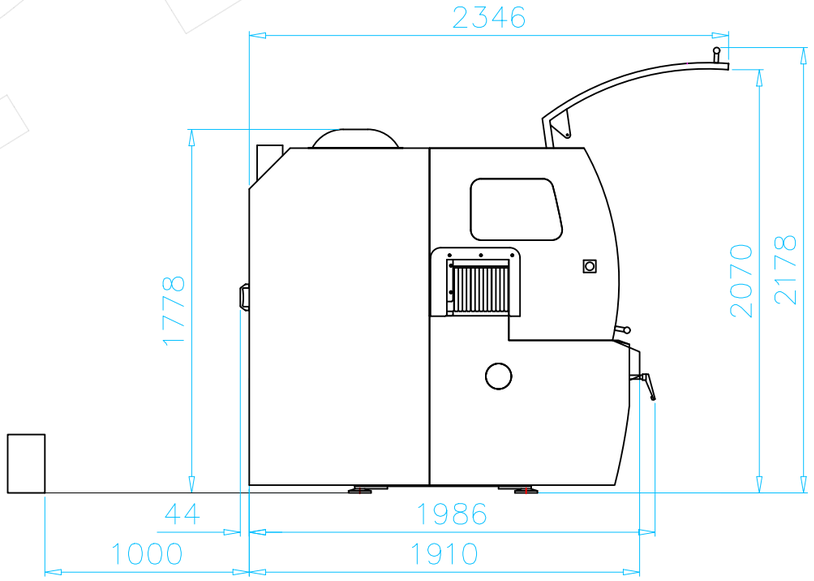

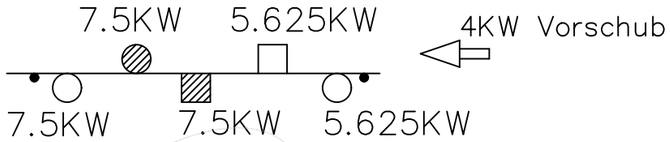

Anforderungen Druckluftversorgung: 6 bar

Anforderungen Absaugleistung: 5 Stutzen, Durchmesser 125mm
Absaugvolumen: 110 M^3/min
Absauggeschwindigkeit: 30 M/sec

Anforderungen Boden: B25

Maschinenwiderstand: 2000 Pa

Netto Gewicht: 3530 KGS

Änderungen vorbehalten

Kunde:
—

Die Vervielfältigung dieser Unterlagen, sowie die Verwertung und Mitteilung ihres Inhaltes ist unzulässig, soweit es nicht ausdrücklich von uns genehmigt ist.

Zuwiderhandlungen sind strafbar und verpflichten zu Schadenersatz.

(Lt. UrhG., UWG, BGB)

–	–	–
–	–	–
–	–	–
–	–	–
Änderung	Datum	Name

	Datum	Name
Autor	–	–
Freig.	–	–

KUPER
Heinrich KUPER GmbH
Heinrich-Kuper-Straße 10-15
33397 Rietberg - Germany

Maßstab: 1: 30

Format: A3

Teilebezeichnung:

SWT XL–5

Bezeichnung 2:

Ver.		Rev.	Blatt
-	—	-	1/1

Dok-ID: —