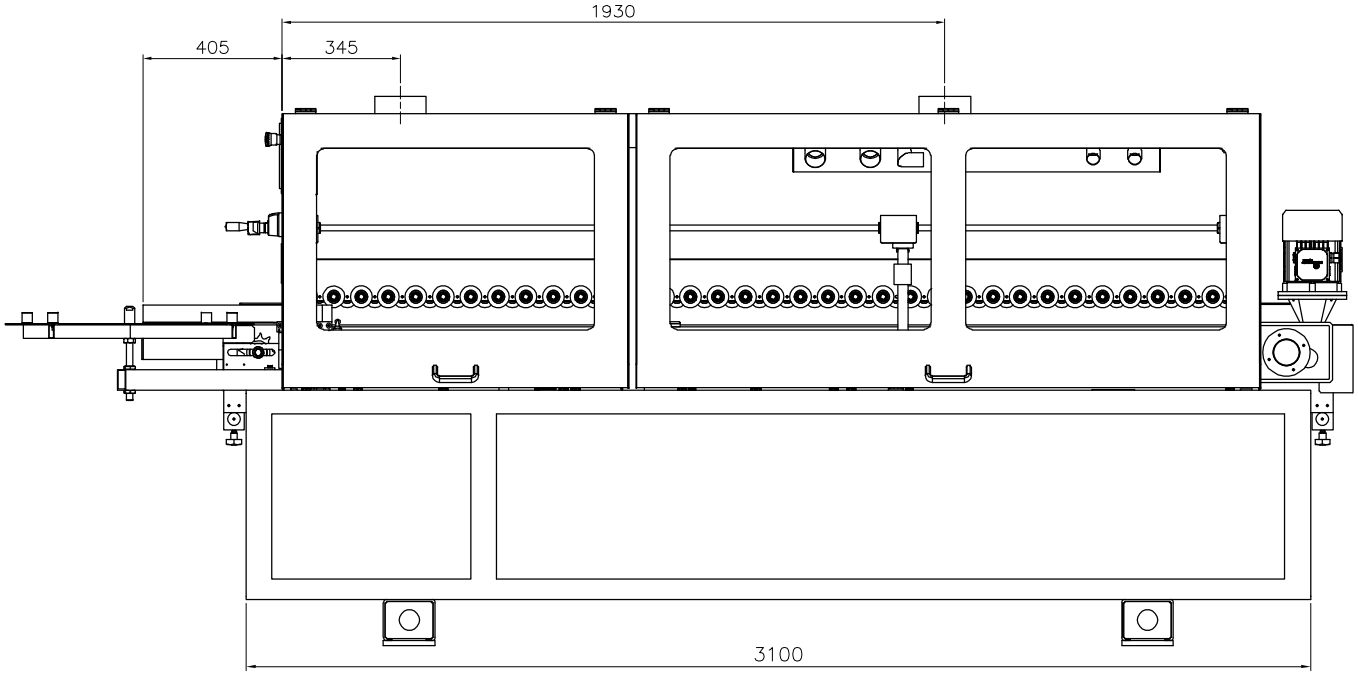

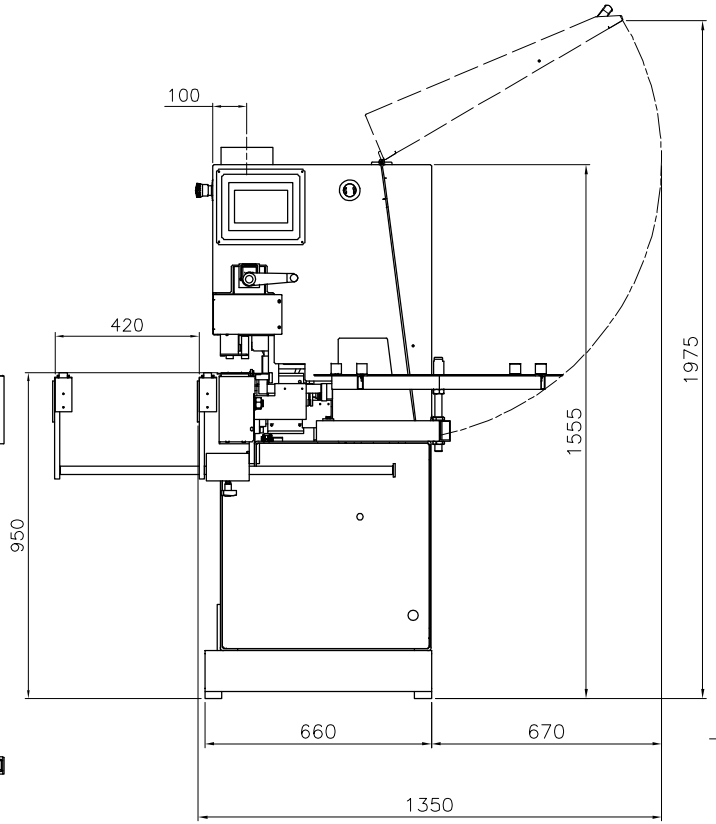

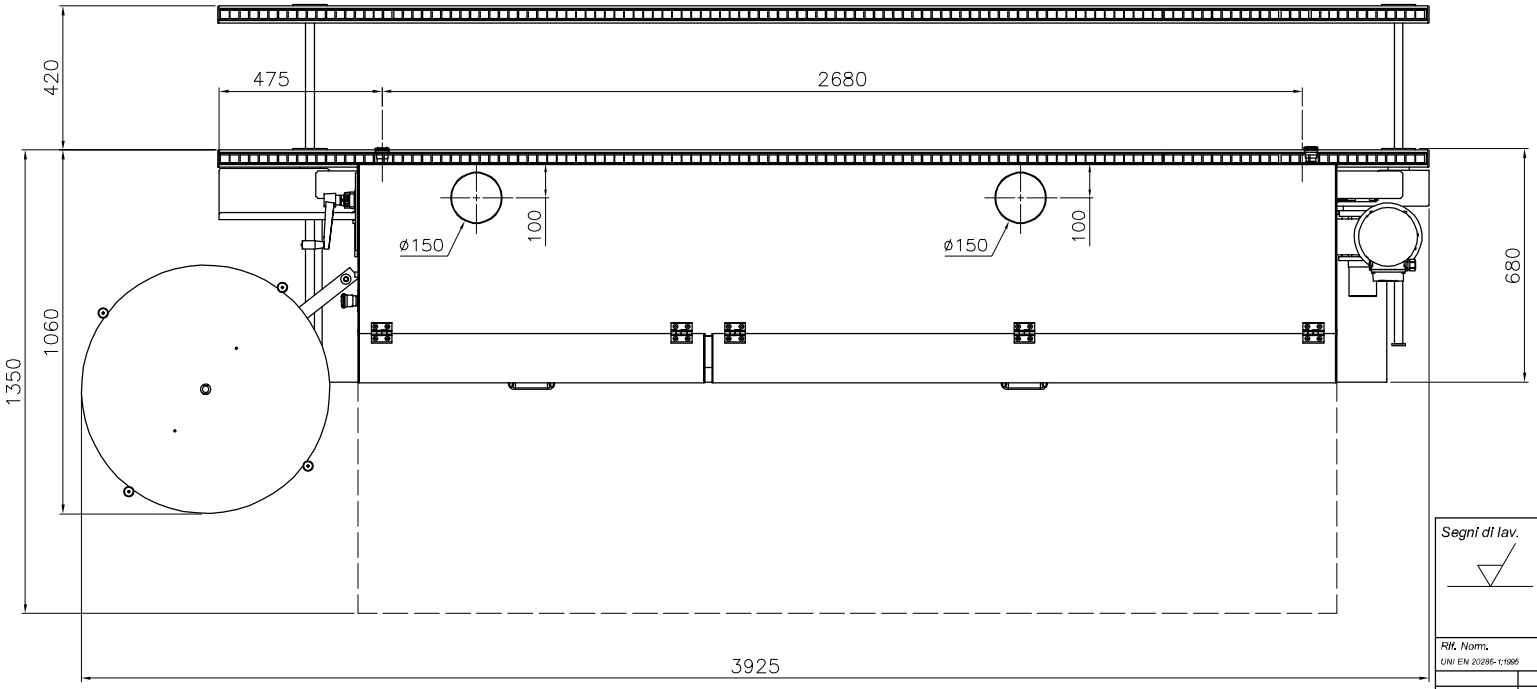

Segni di lav.	TOLLERANZE GENERALI				DENOMINAZIONE	PRIMA 6.2–r.a.		
	PARTI LAVORATE		PARTI FUSE		N° DIS.		Rev.	
	ANGOLI	±10'	ANGOLI	±2°	MATER.	DIMENS. GR.		
	LUNGH. DIAM. INT.				TRATT.TERM			Q.TA' 1
	≤ 30	±0.15	SPESSORI	10 % CON MIN. 1 MM	SCALA 1:11		PESO GREZZO-	
	>30≤100	±0.25			DATA-		DIS. G. NESPOLI	
	>100≤300	±0.4	LUNGH. Ø	±0.5 %				
Rif. Norm.	> 300	±0.8	INTERASSI	+ 1 MM				
UNI EN 20286-1:1995	SMUSSI senza indicazioni 0.5 x 45°							

120	PRIMA 6.2-r.a.
N° GRUPPO	DESCRIZIONE GRUPPO
REVISIONE	09/05/2023

BI-MATIC

MACCHINE PER LA LAVORAZIONE DEL LEGNO

Proprieta' riservata: e' vietata la riproduzione anche parziale e la cessione a terzi del presente disegno senza nostra preventiva autorizzazione scritta